Studio di Progettazione Ing. Raffaele La Brocca

S.S. 18 - Km. 83,645 - Parco Gioioso -
84025 - Santa Cecilia - EBOLI - (SA) -
Tel. : 0828/601264 - Fax : 0828/600863 -
Cell. : 333/9989986 -
P. IVA n. : 0181642 065 5 -
C.F. : LBR RFL 55C02 D390Y -
WWW. LABROCCAPROGETTAZIONI.COM
INFO@LABROCCAPROGETTAZIONI.COM

Pratica : 2013/0025 Prot.llo n° : 14/00025/U	Regione CAMPANIA	Provincia SALERNO	Comune EBOLI

Oggetto :

- PIANO URBANISTICO ATTUATIVO "SUB-AMBITO 1" -
- SCHEDA N. 2 "CUPE" -

(ai sensi della Legge Regionale n. 16 del 22/12/2004, art. 27, co. 1, lett. c) e s.m.i. del 05/01/2011, n. 1)
Integrazione alla richiesta di approvazione del Piano Urbanistico Attuativo protocollo n. 10951 del 20/03/2014 - "sub-ambito 1" - Loc. "Cupe"

Elaborato : **PROGETTO PRELIMINARE IMPIANTI ELETTRICO E FOTOVOLTAICO**

Committenti :	Progettista :	Direttore dei Lavori :
D'Arco Cosimo Nigro Mario Albanese Rocco		
Approvazione Elaborato : Firme :		

TAVOLA :			
c14	Agg. : 001 del Maggio 2014	Responsabile Progettazione : Ing. Raffaele La Brocca	Responsabile Direzione Lavori : Ing. Raffaele La Brocca
	Rev. : 001 del Maggio 2014	Scala : 1/1000 - 1/200	Data : Maggio 2014
Operatore : Geom. Carmine La Brocca		Arch. File : SERVERHP\Prat.\2013-0025\Impianti elettrico.doc	

- SPAZIO RISERVATO ALL'ENTE PUBBLICO -

ISO 9001 BUREAU VERITAS Certification N. IT233096

Lo Studio di Progettazione - ing. Raffaele La Brocca, si riserva la proprietà di questo disegno e ne vieta la riproduzione e la divulgazione a terzi se non autorizzato

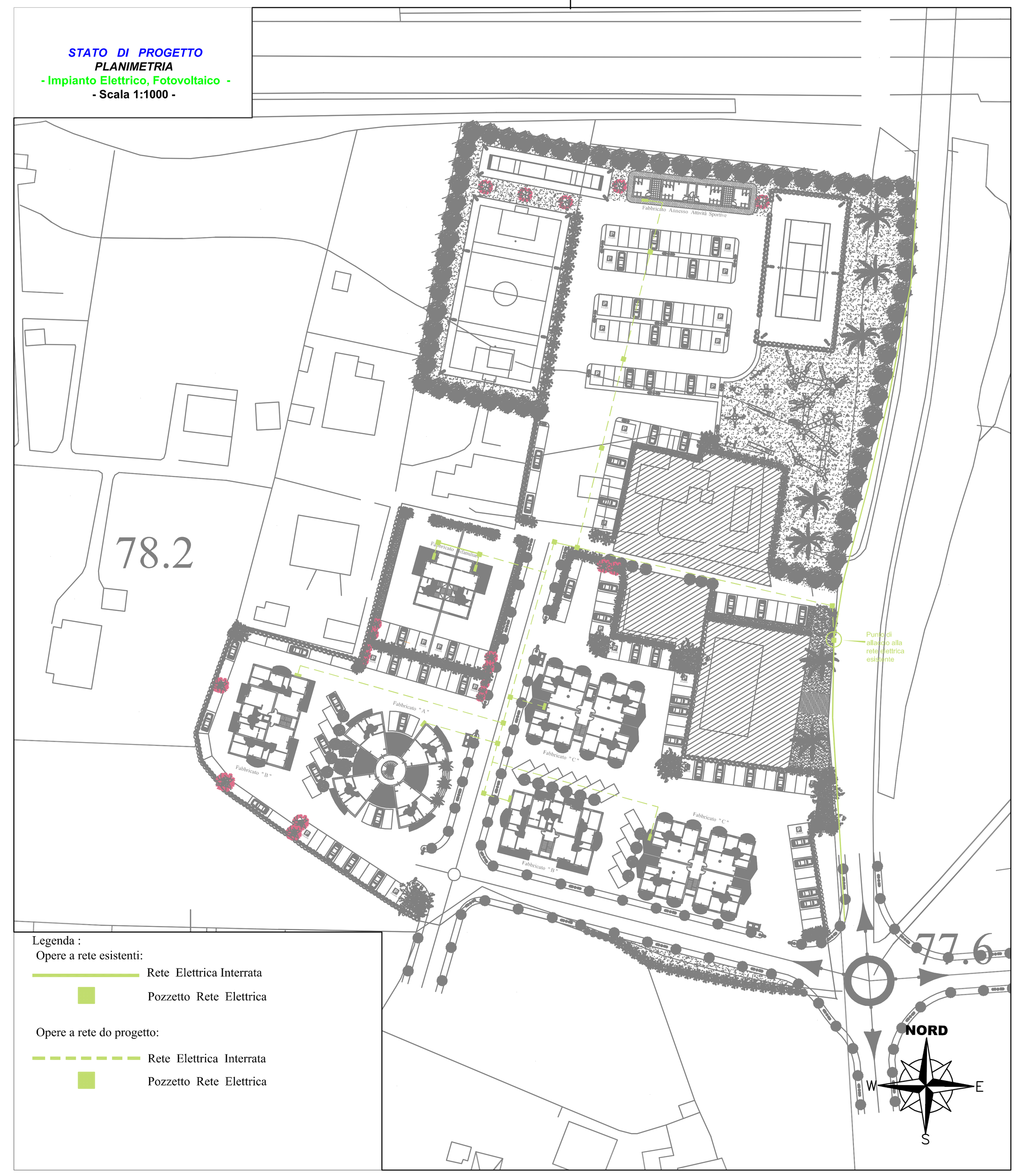

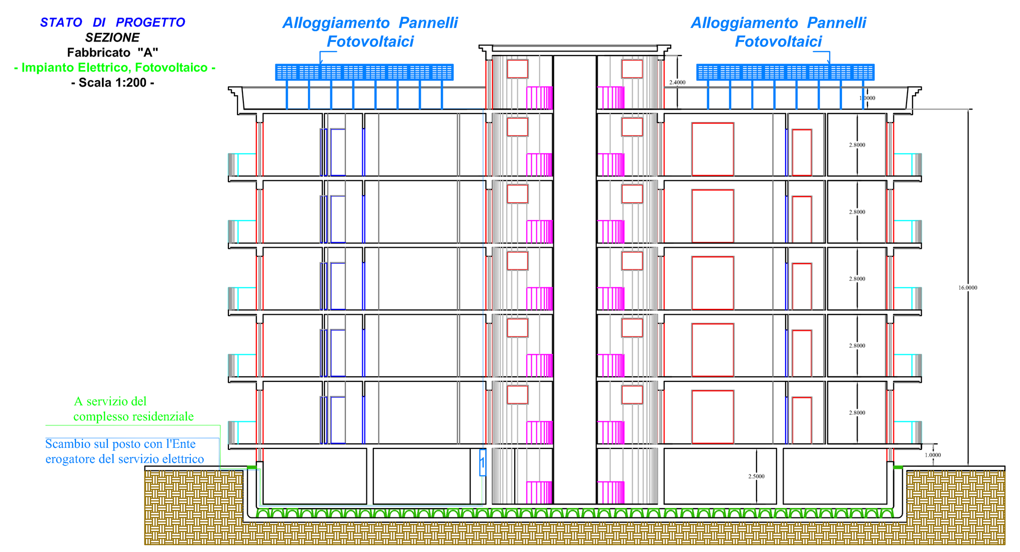

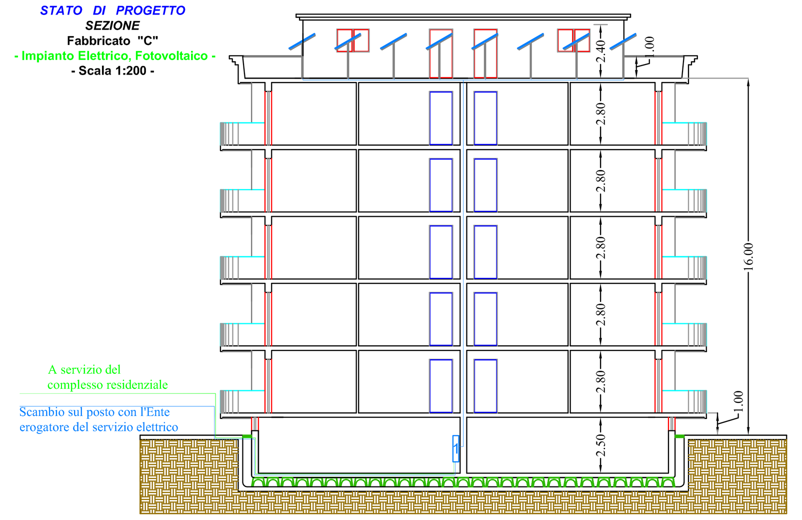

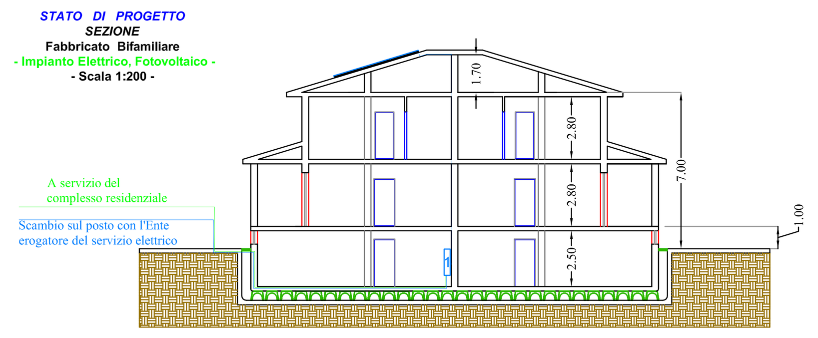

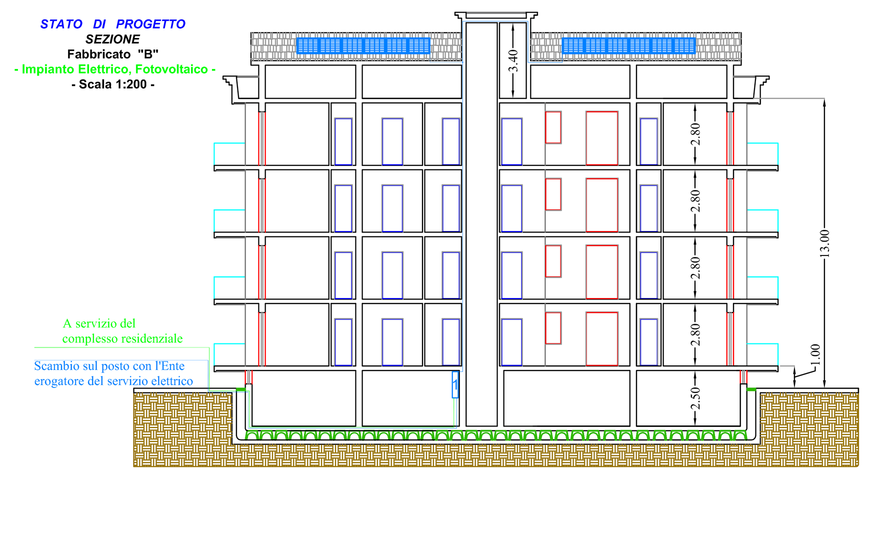

NOTE / LEGENDA	
(simbolo)	Moduli FOTOVOLTAICI DA 280 WP
CCA	INVERTER DA 10KW con doppio MPPT
I1,I2	INTERR. MAGN. 2X20A
I3	INTERR. MAGN. 2X25A
I4	INTERR. MAGN. DIFF. A Idn 300mA
(simbolo)	MULTICONTACT
(simbolo)	FUSIBILE 10 A
QCC	QUADRO CORRENTE CONTINUA
QCA	QUADRO CORRENTE ALTERNATA

Schema Elettrico Impianto Fotovoltaico

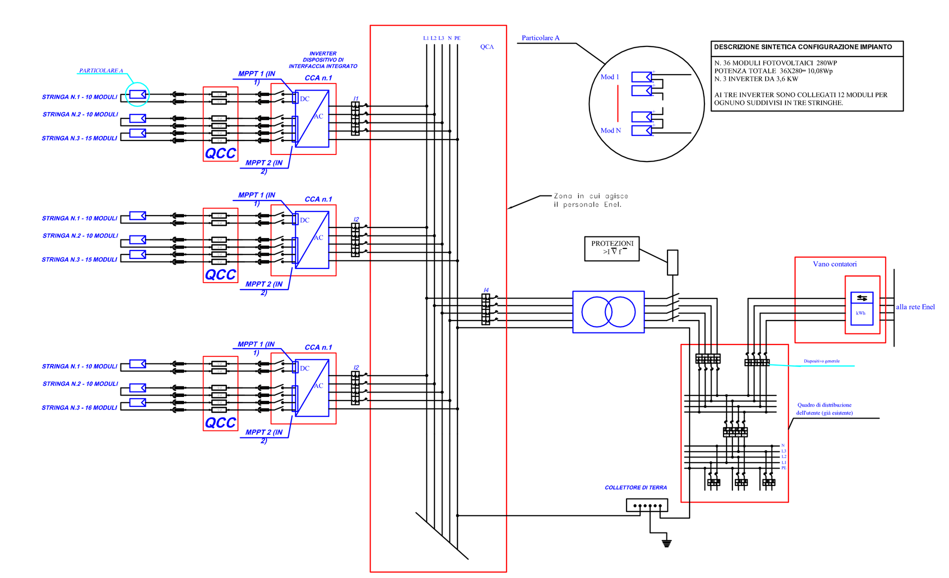

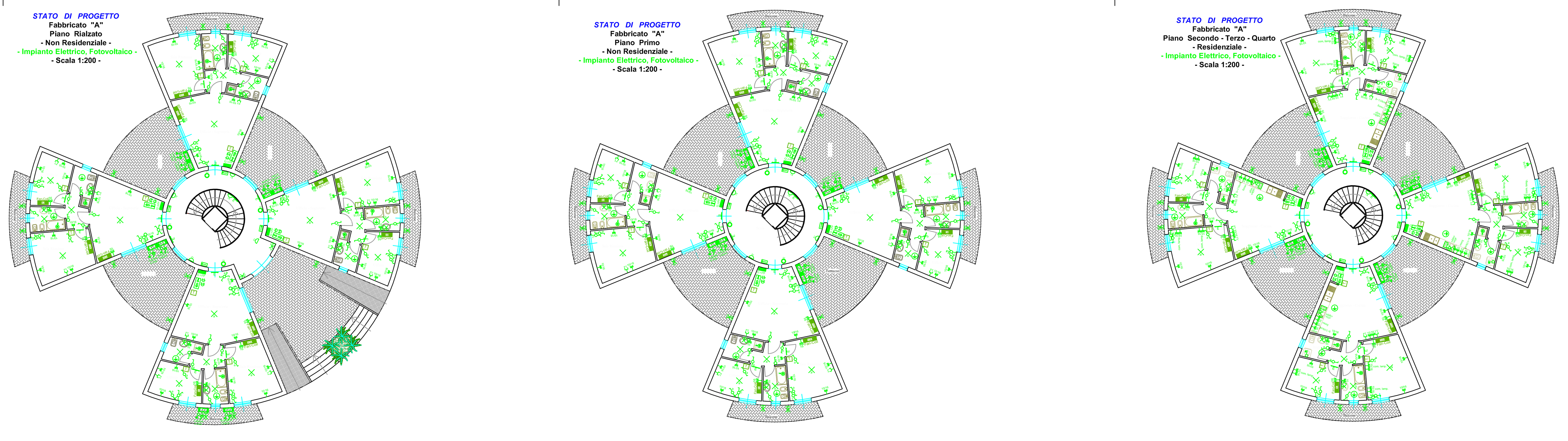

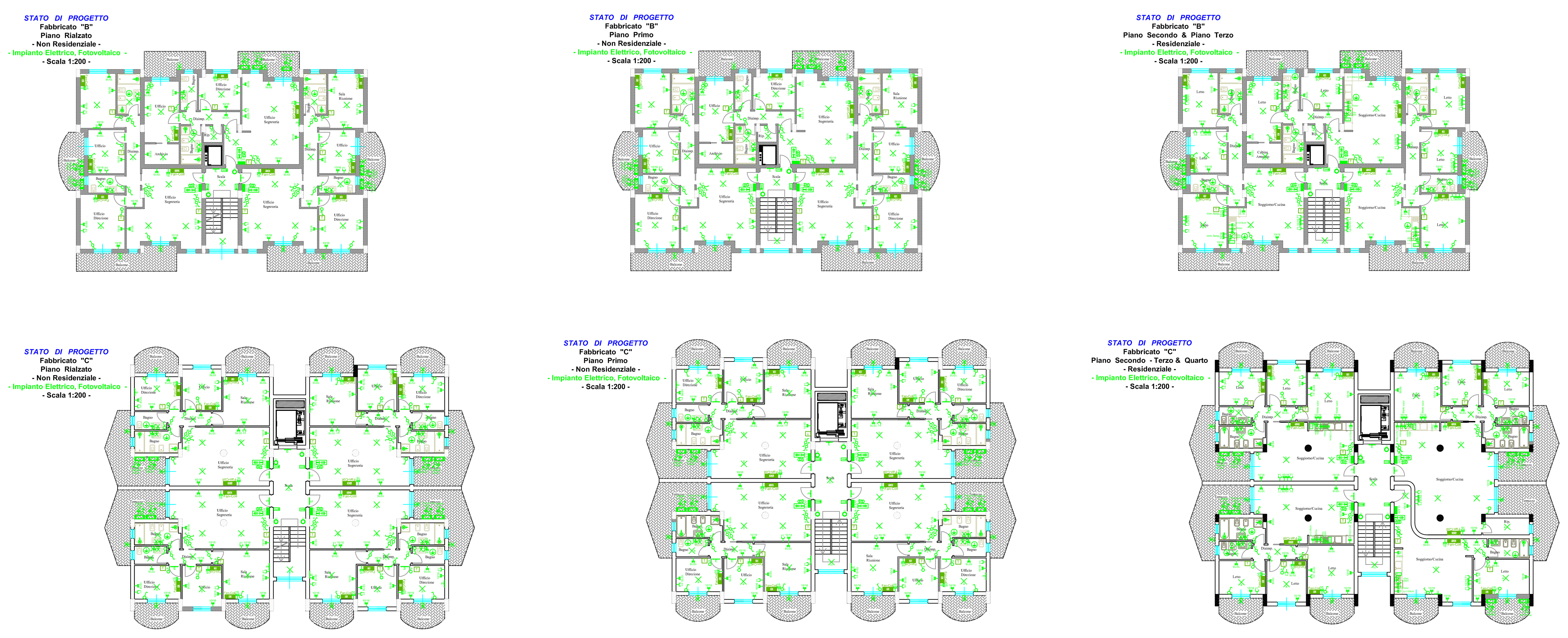

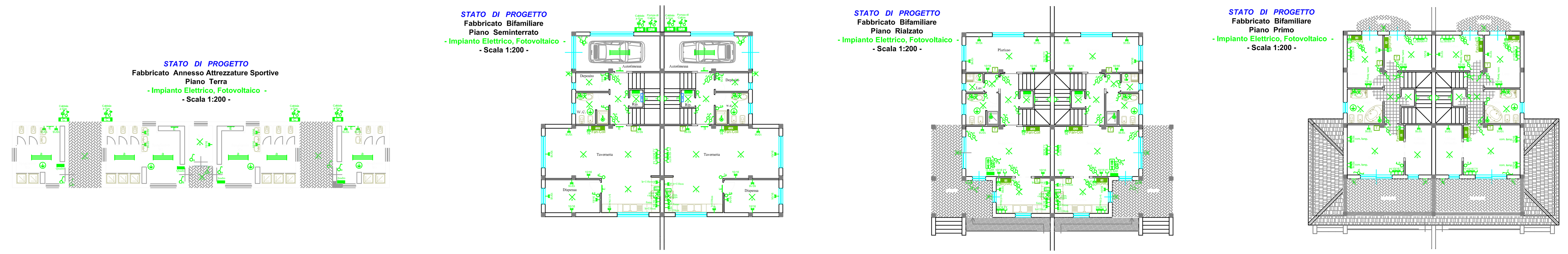

Legenda simboli

- Cassetta di Derivazione o Rompitratta tonda o quadra
- Quadro Elettrico di Manovra, Comando e Protezione
- Punto luce di emergenza autonomo 1 x 36 W
- Terra, segno generale
- Citofono o Videocitofono
- Interruttore unipolare
- Suoneria appartamento
- Ronzatore bagno padronale e servizio
- Punto luce a soffitto
- Connettore per stereo
- Presa 2P + T da 16 A
- Presa 2P + T da 10 A
- Presa 2P + T bipasso
- Presa comandata per lampade da terra
- Deviatore unipolare
- Presa telefonica
- Presa TV
- Punto luce interno a parete comandato
- Interruttore automatico magnetotermico 2P
- Presa sicura salvavita 16 A per elettrodomestici
- Rlevatore Gas
- Pulsante con Targa Portanome
- Punto luce esterno a parete IP55
- Montante Telecom
- Montante Enel
- Invertitore
- Pulsante a tirante per allarme
- Pulsanti luminosi per accensione luci scala
- P.C. Pompa di Calore
- C Caldaia a Gas
- T. Termostato ambiente
- 100 Fan-Coil (caldo - freddo)
- 120 Fan-Coil (caldo - freddo)
- 80 Fan-Coil (caldo - freddo)
- 1 Inverter

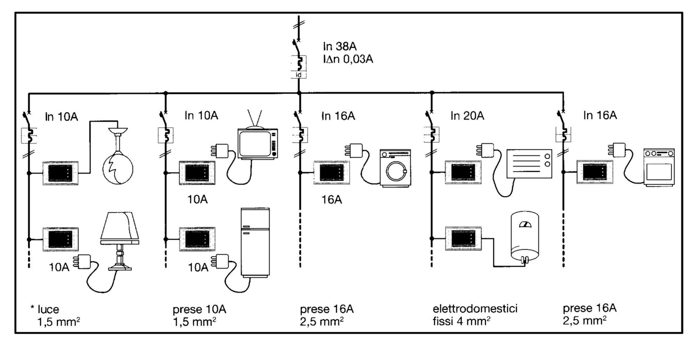

N.B. NEL GARAGE TUTTI I COMPONENTI DELL'IMPIANTO ELETTRICO DEVONO AVERE GRADO DI PROTEZIONE MINIMO IP55

TUTTI I COMPONENTI DELL'IMPIANTO ELETTRICO DEVONO ESSERE INSTALLATI AD UNA QUOTA DAL PAVIMENTO NON INFERIORE A 1.50 mt

NOTA SUI PULSANTI DI SGANCIO

L'IMPIANTO ELETTRICO DEL CORSELLO E DI OGNI SINGOLO BOX DEVE POTER ESSERE SGANCIATO DALL'AZIONAMENTO DI UNO QUALSIASI DEI PULSANTI DI SGANCIO CHE QUINDI HANNO TUTTI LA STESSA FUNZIONE. VA PREVISTO UN PULSANTE DI SGANCIO ANCHE IN FONDO ALLA RAMPA CARRABILE

Prescrizioni Norme CEI 64-8

Nei bagni occorre rispettare le distanze di sicurezza previste dalla norma. Dove questo non e' possibile saranno spostati i sanitari o eliminati punti luce o comandi

Schema Elettrico Impianto Unifilare

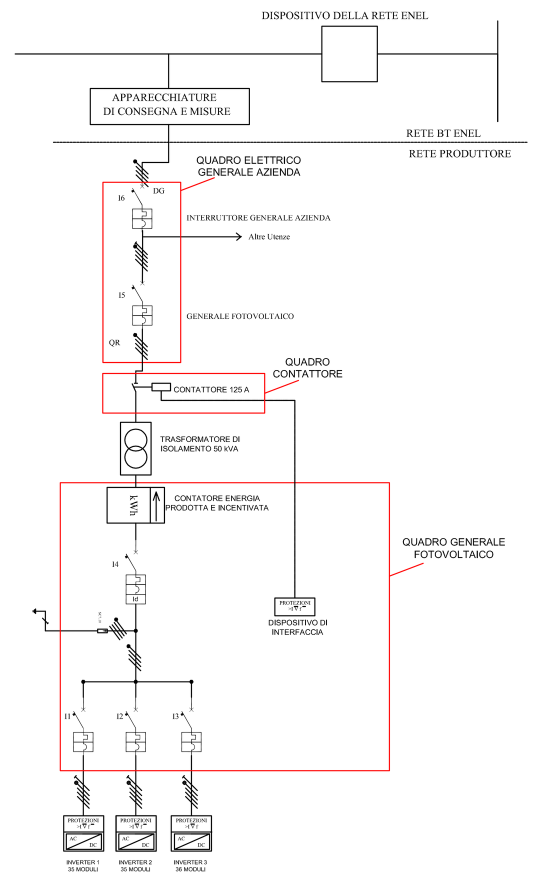

ASSETTI DI ESERCIZIO POSSIBILI

Assetto 1
Dispositivo generale e di interfaccia chiusi:
i carichi dell'impianto sono alimentati dalla rete Enel e dal generatore fotovoltaico

Assetto 2
Dispositivo generale chiuso e dispositivo di interfaccia aperto:
i carichi dell'impianto sono alimentati solamente dalla rete Enel(caso di evento anomalo sul generatore fotovoltaico o di mancata produzione)

Assetto 3
Dispositivi generale e di interfaccia aperti:
i carichi dell'impianto non sono alimentati(caso di mancanza di alimentazione sulla rete Enel)

** D Generatore=Disp Interfaccia in quanto non vi sono utenze privilegiate

LEGENDA:
QR = Quadro di Rete
SC7..10 = Scaricatore di sovratensione 4P
QCA = Quadro Corrente Alternata
DG= Dispositivo Generale
I1-I2-I3 = Interruttori Magnetotermici 4P
I4 = Interruttori Magnetotermici differenziale 4P
kWh = CONTATORE DI PRODUZIONE
CC/CA1..3 = Inverter con dispositivo e protezione d'interfaccia integrati