COMUNE DI DERUTA (PG)

# REALIZZAZIONE DELLA NUOVA SCUOLA SECONDARIA DI PRIMO GRADO IN DERUTA CAPOLUOGO

**R.U.P. : geom. Fabio Tamantini** **Responsabile Area LL.PP. : geom. Marco Ricciarelli**

DER_DE_IE_004
OTTOBRE 2021

## SCHEMI UNIFILARI QUADRI ELETTRICI

**RAGGRUPPAMENTO TEMPORANEO DI PROFESSIONISTI:**

SETTANTA7
arch. Daniele Rangone

arch. Elena Rionda

SGA Studio Geologi Associati

Abacus S.r.l.

arch. M.S.Pirocchi

# PROGETTO DEFINITIVO-ESECUTIVO

REVISIONE N°:

DATA: 25/10/2021

| | |
|---|---|
| Da Quadro: | Fornitura Edificio Scolastico |
| Partenza: | F -0 |
| Cavo [mm²]: | 4(1x70) |
| Lunghezza [m]: | 2 |
| Tensione [V]: | 400 |
| Frequenza [Hz]: | 50 |
| Polarità: | Quadripolare |
| Tipo morsetto: | CBD.95 |
| Numerazione morsetto: | 1.2.3.4 |

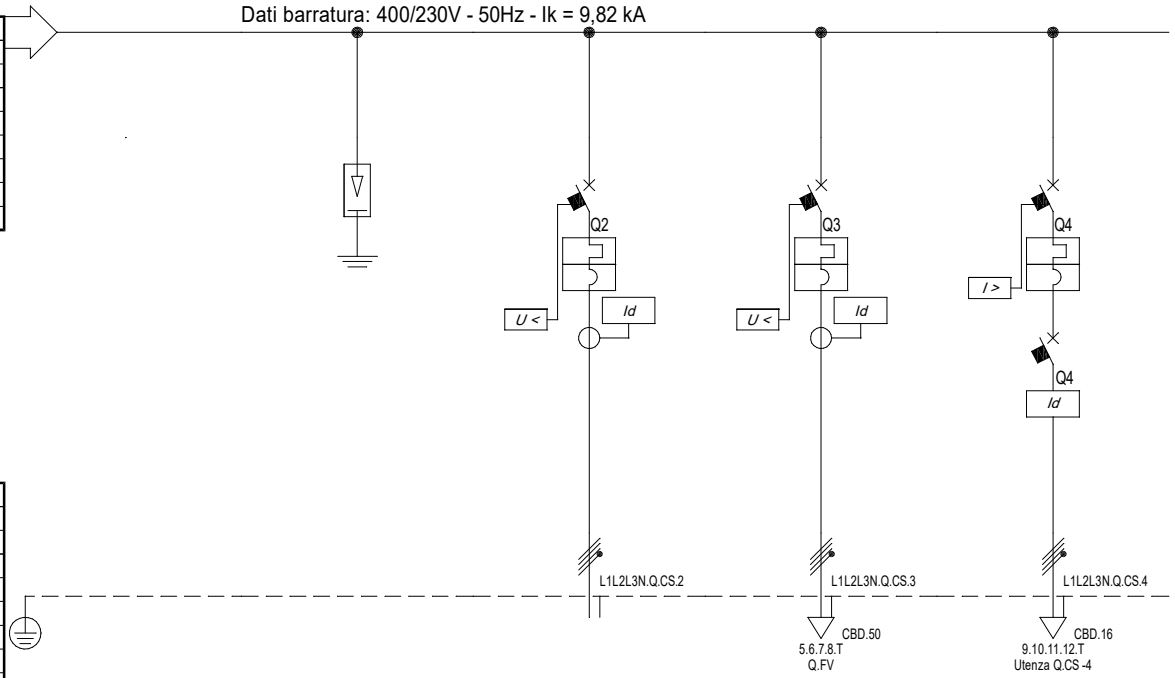


| | |
|---|---|
| Prefisso quadro: | Q.CS |
| Alimentazione: | Quadripolare |
| Ik Max [kA]: | 9,82 |
| Tensione nominale di impiego [V]: | 400 |
| Tensione di isolamento nominale[V]: | |
| Frequenza [Hz]: | 50 |
| Corrente ammissibile 1 s [kA]: | 10 |
| Grado di protezione IP: | --- |
| Codice: | |

| Sigla utenza | | Q.CS -0 | Q.CS -1 | Q.CS -2 | Q.CS -3 | Q.CS -4 | | |
|---|---|---|---|---|---|---|---|---|
| Descrizione | | | SPD Classe I | Generale Edificio Scolastico | Contatore di produzione Al Q. FV Scuola | Postazione Ricarica Auto Elettriche | | |
| POTENZA CONTEMPORANEA | [kW] | | 0 | 68 | -24,82 | 7 | | |
| CORRENTE (Ib) | [A] | | 0 | 112 | 36 | 11 | | |
| CosFi | | | --- | 0,909 | -1 | 0,95 | | |
| COEFF. DI CONTEMPORANEITA' | [%] | | 100 | 100 | 100 | 100 | | |
| SCHEMA FUNZIONALE | | | | | | | | |
| PROTEZIONE | MARCA | | | | | | | |
| | MODELLO | | | | | | | |
| | ESECUZIONE | | Esecuzione Fissa | Esecuzione Fissa | Esecuzione Fissa | Esecuzione Fissa | | |
| | TIPOLOGIA | | Limitatore SPD | MagnetoTermico+Differenziale | MagnetoTermico+Differenziale | MagnetoTermico+Differenziale | | |
| | In max/min/Reg. [A] | | ---/--- / 0 | 200/140 / 200 | 80/56 / 80 | ---/--- / 32 | | |
| | Im max/min/Reg. [A] | | ---/---/--- | 2 000/1 000/2 000 | 800/400/800 | ---/---/320 | | |
| | P.d.I. / Curva [kA] | | 25 / --- | 36 / N.C. | 36 / N.C. | 10 / C | | |
| | Id max/min/Reg./Classe [A] | | --- | 1,00/0,03/1 - Cl. B | 1,00/0,03/1 - Cl. B | 0,3 - Cl. B | | |
| DISTRIBUZIONE | | | Quadripolare | Quadripolare | Quadripolare | Quadripolare | | |
| CADUTA DI TENSIONE PERCENTUALE | [%] | | 0,02 | 1,09 | 1,38 | 0,49 | | |
| VOLTMETRO / AMPEROMETRO | | | | | | | | |
| LINEA | SIGLA | | --- | FG16M16 | FG16M16 | FG16OM16 | | |
| | LUNGHEZZA [m] | | --- | 150 | 150 | 50 | | |
| | POSA | | --- | 143/D161_/30/0,744 | 143/8U61_/20/1 | 143/8M61_/30/0,744 | | |
| | K CORRETTIVI (K1,K2,K3,K4) | | --- | 0,744 | 1,000 | 0,744 | | |
| | Sezione [mmq] | | --- | 4(1x185)+(1PE95) | 4(1x35)+(1PE25) | 1(5G10) | | |
| | Portata (Iz) [A] | | --- | 209 | 133 | 41 | | |

NOTA:

TITOLO
Quadro Consegna Scuola

Schema Unifilare

CODICE

PREFISSO Q.CS

COMMITTENTE
NUOVA SCUOLA PRIMARIA
COMUNE DI DERUTA
Deruta (PG)

| | | | |
|---|---|---|---|
| FILE U_Q.CS_00001 | | FOGLIO 1 | SEGUE - |
| DISEG. | CONTR. | APPR. | |
| DISEGNO | | COMMESSA 00 | |

DATA: 25/10/2021

C.01
F 1

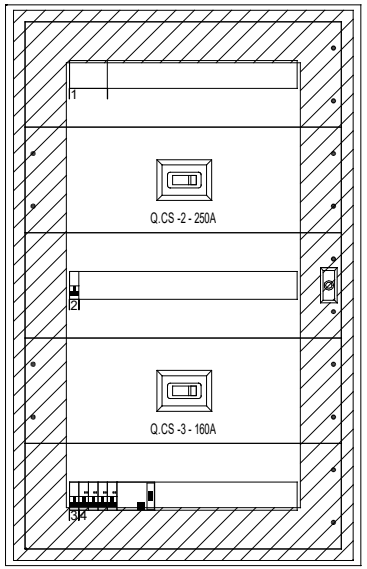


## *DATI IDENTIFICATIVI DEL QUADRO*

TIPO DI QUADRO: Carpenterie fino a 630 A
NORMA DI RIFERIMENTO: CEI EN 61439-1

| | |
|---|---|
| TENSIONE NOMINALE (V): | 400/230 |
| CORRENTE NOMINALE SBARRE (A): | 0 |
| CORRENTE NOMINALE AMMISSIBILE DI BREVE DURATA (Icw) x 1s (kA): | 25 |
| CORRENTE NOMINALE AMMISSIBILE DI PICCO (Ipk) (kA): | 53 |

ALTEZZA (mm): 1.050
LARGHEZZA (mm): 660
PROFONDITA' (mm): 175

GRADO DI PROTEZIONE: IP43 (senza porta IP3X)
FORMA COSTRUTTIVA: Forma 1

COLORE INVOLUCRO:
TIPO DI PORTA: VEDI DISEGNO
ACCESSIBILITA': ANTERIORE

RIFERIMENTI PORTATA SBARRE:
SB OS: Sbarre orizzontali superiori
SB OM: Sbarre orizzontali nel mezzo
SB VL: Sbarre verticali laterali
SB VP: Sbarre verticali posteriori

NOTA:

| TITOLO | CODICE | | COMMITTENTE | FILE | FOGLIO | SEGUE |
|---|---|---|---|---|---|---|
| Quadro Consegna Scuola | | | NUOVA SCUOLA PRIMARIA | Q_Q.CS_00001 | 1 | - |
| | | | COMUNE DI DERUTA | DISEG. / CONTR. | APPR. | |
| Schema fronte quadro | PREFISSO Q.CS | | Deruta (PG) | DISEGNO | COMMESSA 00 | |

DATA: 25/10/2021

| | |
|---|---|
| Da Quadro: | Q.CS |
| Partenza: | Q.CS -2 |
| Cavo [mm²]: | 4(1x185)+(1PE95) |
| Lunghezza [m]: | 150 |
| Tensione [V]: | 400 |
| Frequenza [Hz]: | 50 |
| Polarità: | Quadripolare |
| Tipo morsetto: | |
| Numerazione morsetto: | |

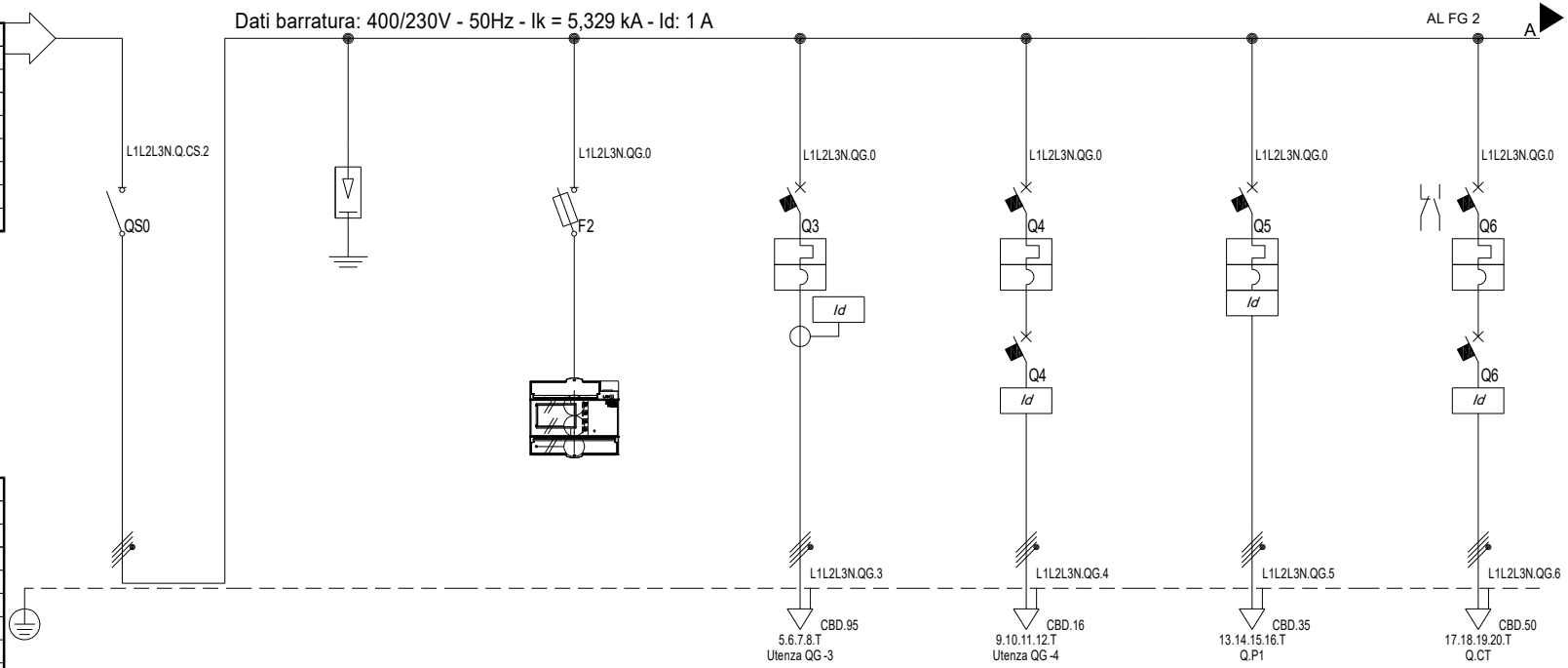


| | |
|---|---|
| Prefisso quadro: | QG |
| Alimentazione: | Quadripolare |
| Ik Max [kA]: | 5,333 |
| Tensione nominale di impiego [V]: | 400 |
| Tensione di isolamento nominale[V]: | |
| Frequenza [Hz]: | 50 |
| Corrente ammissibile 1 s [kA]: | 6 |
| Grado di protezione IP: | --- |
| Codice: | |

| Sigla utenza | | QG -0 | QG -1 | QG -2 | QG -3 | QG -4 | QG -5 | QG -6 |
|---|---|---|---|---|---|---|---|---|
| Descrizione | | Generale Quadro | SPD Classe II | MULTIMETRO | Pompa di calore Scuola | UTA Scuola | Quadro Piano Primo | Quadro Centrale Termica |
| POTENZA CONTEMPORANEA | [kW] | 68 | 0 | 0 | 53 | 16 | 22 | 9,14 |
| CORRENTE (Ib) | [A] | 112 | 0 | 0 | 80 | 26 | 40 | 16 |
| CosFi | | 0,909 | --- | --- | 0,95 | 0,9 | 0,893 | 0,9 |
| COEFF. DI CONTEMPORANEITA' | [%] | 60 | 100 | 100 | 100 | 100 | 100 | 100 |
| SCHEMA FUNZIONALE | | | | | | | | |
| PROTEZIONE | MARCA | | | | | | | |
| | MODELLO | | | | | | | |
| | ESECUZIONE | Esecuzione Fissa | Esecuzione Fissa | Esecuzione Fissa | Esecuzione Fissa | Esecuzione Fissa | Esecuzione Fissa | Esecuzione Fissa |
| | TIPOLOGIA | Sezionatore | Limitatore SPD | Fusibile | MagnetoTermico+Differenziale | MagnetoTermico+Differenziale | MagnetoTermicoDiff. | MagnetoTermico+Differenziale |
| | In max/min/Reg. [A] | ---/--- / 250 | ---/--- / 0 | ---/--- / 10 | ---/--- / 125 | ---/--- / 32 | ---/--- / 63 | ---/--- / 80 |
| | Im max/min/Reg. [A] | ---/---/--- | ---/---/--- | ---/---/28 | ---/---/1 250 | ---/---/320 | ---/---/630 | ---/---/800 |
| | P.d.I. / Curva [kA] | 0 / --- | 25 / --- | 100 / gL | 25 / N.C. | 10 / C | 10 / C | 10 / C |
| | Id max/min/Reg./Classe [A] | --- | --- | --- | 1,00/0,03/0,3 - Cl. B | 0,3 - Cl. B | 0,5 - Cl. A | 0,5 - Cl. B |
| DISTRIBUZIONE | | Quadripolare | Quadripolare | Quadripolare | Quadripolare | Quadripolare | Quadripolare | Quadripolare |
| CADUTA DI TENSIONE PERCENTUALE | [%] | 1,09 | 1,09 | 1,09 | 1,95 | 1,56 | 1,39 | 1,37 |
| VOLTMETRO / AMPEROMETRO | | | | MULTIMETRO MODBUS | | | | |
| LINEA | SIGLA | --- | --- | --- | FG16OM16/FG16M16 PE | FG16OM16 | FG16OM16 | FG16OM16 |
| | LUNGHEZZA [m] | --- | --- | --- | 80 | 20 | 20 | 70 |
| | POSA | --- | --- | --- | 143/3M13_/30/0,8 | 143/3M13_/30/0,8 | 143/3M13_/30/0,8 | 143/3M13_/30/0,8 |
| | K CORRETTIVI (K1,K2,K3,K4) | --- | --- | --- | 0,800 | 0,800 | 0,800 | 0,800 |
| | Sezione [mmq] | --- | --- | --- | 1(3x70+(1x35))+(1PE35) | 1(5G10) | 1(5G25) | 1(5G35) |
| | Portata (Iz) [A] | --- | --- | --- | 197 | 60 | 102 | 126 |

NOTA:

TITOLO
# Quadro generale Edifico Scolastivo

Schema Unifilare

CODICE

PREFISSO QG

COMMITTENTE
NUOVA SCUOLA PRIMARIA
COMUNE DI DERUTA
Deruta (PG)

| | | | |
|---|---|---|---|
| FILE U_QG_00001 | | FOGLIO 1 | SEGUE 2 |
| DIS. | CONTR. | APPR. | |
| DISEGNO | | COMMESSA 00 | |

DATA: 25/10/2021

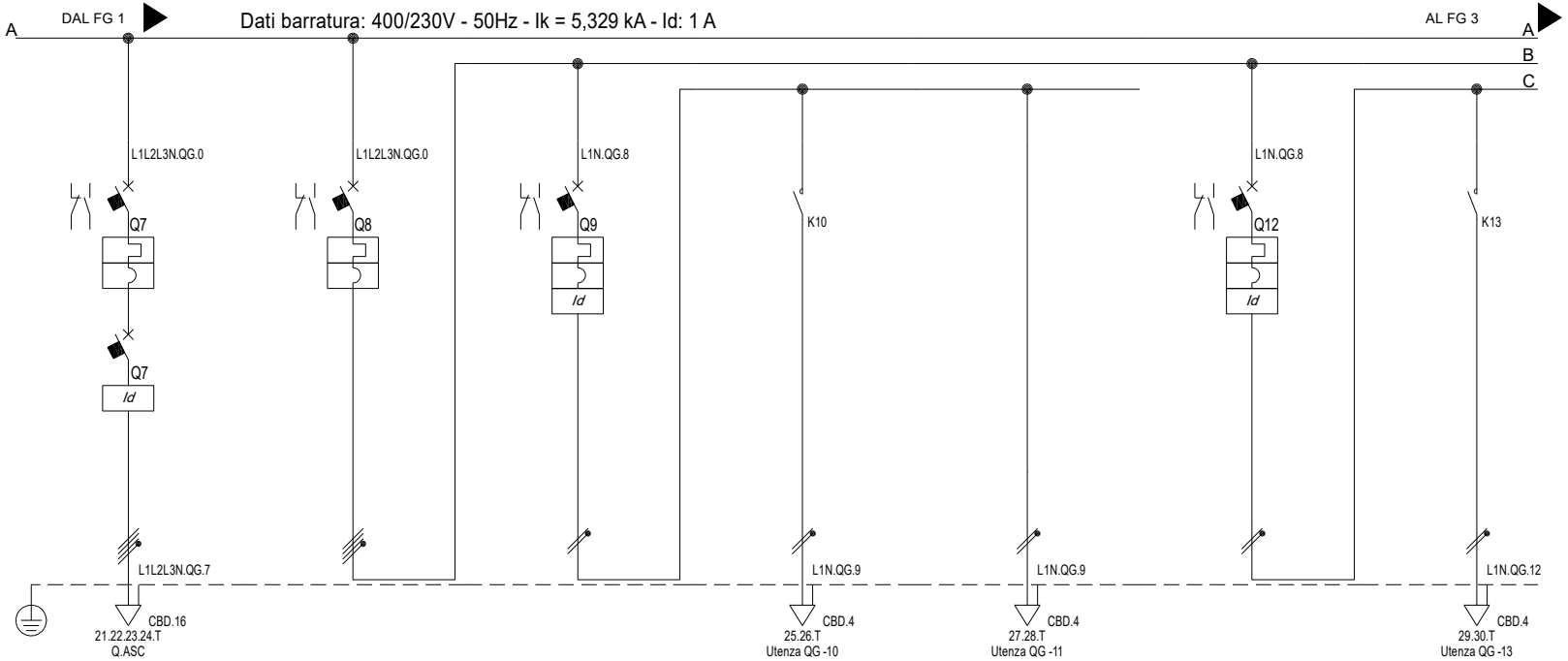


| Sigla utenza | | QG -7 | QG -8 | QG -9 | QG -10 | QG -11 | QG -12 | QG -13 |
|---|---|---|---|---|---|---|---|---|
| Descrizione | | Quadro ascensore Al Q.AS | GENERALE ILLUMINAZIONE PIANO TERRA | ILLUMINAZIONE AULE 1/2 | ILLUMINAZIONE ORDINARIA | ILLUMINAZIONE DI EMERGENZA | ILLUMINAZIONE AULE 3/4 | ILLUMINAZIONE ORDINARIA |
| POTENZA CONTEMPORANEA | [kW] | 6,7 | 9,95 | 0,25 | 0,2 | 0,05 | 0,25 | 0,2 |
| CORRENTE (Ib) | [A] | 11 | 25 | 1,14 | 0,912 | 0,228 | 1,14 | 0,912 |
| CosFi | | 0,9 | 0,904 | 0,95 | 0,95 | 0,95 | 0,95 | 0,95 |
| COEFF. DI CONTEMPORANEITA' | [%] | 100 | 100 | 100 | 100 | 100 | 100 | 100 |
| SCHEMA FUNZIONALE | | | | | | | | |
| PROTEZIONE | MARCA | | | | | | | |
| | MODELLO | | | | | | | |
| | ESECUZIONE | Esecuzione Fissa | Esecuzione Fissa | Esecuzione Fissa | --- | --- | Esecuzione Fissa | --- |
| | TIPOLOGIA | MagnetoTermico+Differenziale | MagnetoTermico | MagnetoTermicoDiff. | No Protezione | No Protezione | MagnetoTermicoDiff. | No Protezione |
| | In max/min/Reg. [A] | ---/--- / 32 | ---/--- / 32 | ---/--- / 10 | ---/--- / --- | ---/--- / --- | ---/--- / 10 | ---/--- / --- |
| | Im max/min/Reg. [A] | ---/---/320 | ---/---/320 | ---/---/100 | ---/---/--- | ---/---/--- | ---/---/100 | ---/---/--- |
| | P.d.I. / Curva [kA] | 10 / C | 10 / C | 4,5 / C | --- / --- | --- / --- | 4,5 / C | --- / --- |
| | Id max/min/Reg./Classe [A] | 0,3 - Cl. B | --- | 0,03 - Cl. A | --- | --- | 0,03 - Cl. A | --- |
| DISTRIBUZIONE | | Quadripolare | Quadripolare | Monofase L1+N | Monofase L1+N | Monofase L1+N | Monofase L1+N | Monofase L1+N |
| CADUTA DI TENSIONE PERCENTUALE | [%] | 1,29 | 1,12 | 1,28 | 1,66 | 1,38 | 1,28 | 1,66 |
| VOLTMETRO / AMPEROMETRO | | | | | | | | |
| LINEA | SIGLA | FG16OM16 | --- | FG16OM16 | FG16OM16 | FG16OM16 | FG16OM16 | FG16OM16 |
| | LUNGHEZZA [m] | 20 | --- | 20 | 60 | 60 | 20 | 60 |
| | POSA | 143/3M13_/30/0,8 | --- | 143/4M12_/30/0,8 | 143/4M12_/30/0,8 | 143/4M12_/30/0,8 | 143/4M12_/30/0,8 | 143/4M12_/30/0,8 |
| | K CORRETTIVI (K1,K2,K3,K4) | 0,800 | --- | 0,800 | 0,800 | 0,800 | 0,800 | 0,800 |
| | Sezione [mmq] | 1(5G10) | --- | 1(3G2,5) | 1(3G2,5) | 1(3G2,5) | 1(3G2,5) | 1(3G2,5) |
| | Portata (Iz) [A] | 60 | --- | 26 | 26 | 26 | 26 | 26 |

NOTA:

TITOLO
Quadro generale Edifico Scolastivo

Schema Unifilare

CODICE

PREFISSO QG

COMMITTENTE
NUOVA SCUOLA PRIMARIA
COMUNE DI DERUTA
Deruta (PG)

FILE U_QG_00002

FOGLIO 2 SEGUE 3

DISEGN. CONTR. APPR.

DISEGNO

COMMESSA 00

DATA: 25/10/2021

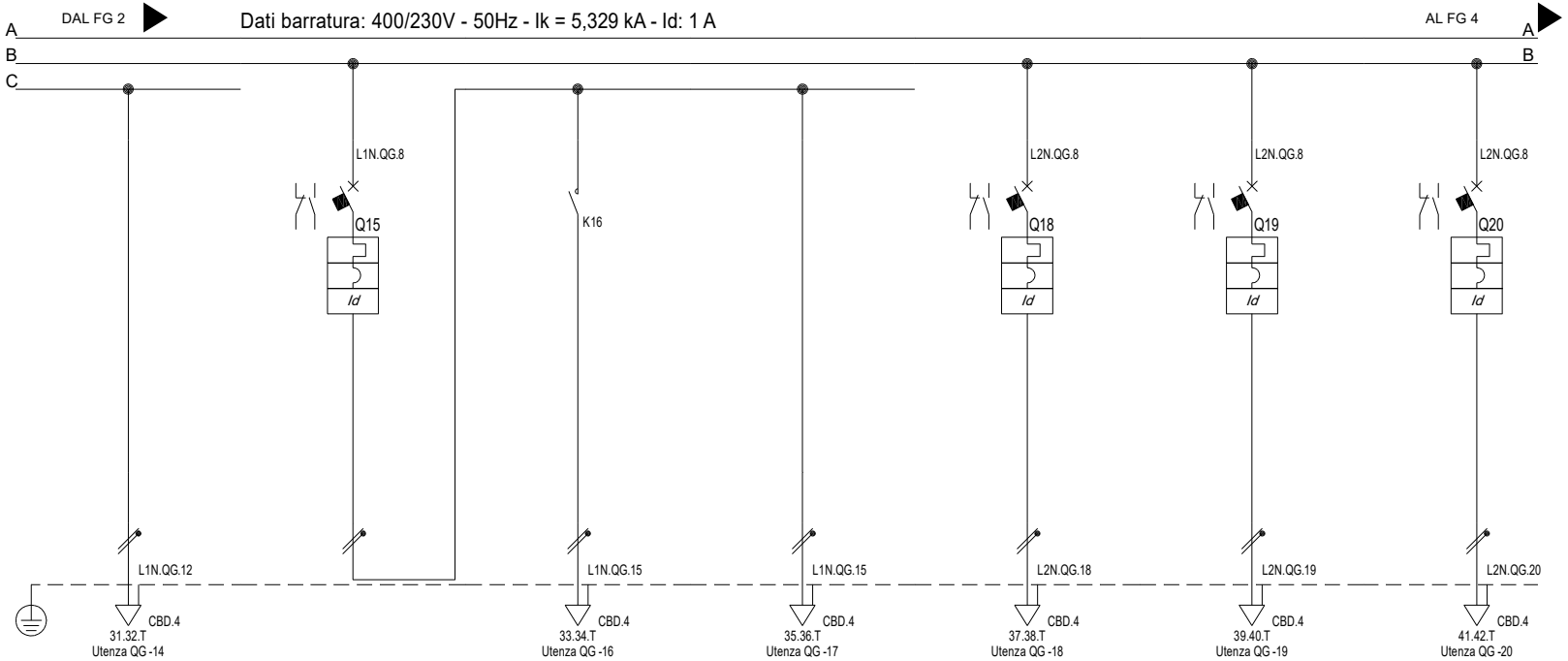


| Sigla utenza | | QG -14 | QG -15 | QG -16 | QG -17 | QG -18 | QG -19 | QG -20 |
|---|---|---|---|---|---|---|---|---|
| Descrizione | | ILLUMINAZIONE DI EMERGENZA | ILLUMINAZIONE AULE 5/6 | ILLUMINAZIONE ORDINARIA | ILLUMINAZIONE DI EMERGENZA | Aula professori | Laboratorio 1 | Laboratorio 2 |
| POTENZA CONTEMPORANEA | [kW] | 0,05 | 0,25 | 0,2 | 0,05 | 0,9 | 0,9 | 0,9 |
| CORRENTE (Ib) | [A] | 0,228 | 1,14 | 0,912 | 0,228 | 4,33 | 4,33 | 4,33 |
| CosFi | | 0,95 | 0,95 | 0,95 | 0,95 | 0,9 | 0,9 | 0,9 |
| COEFF. DI CONTEMPORANEITA' | [%] | 100 | 100 | 100 | 100 | 100 | 100 | 100 |
| SCHEMA FUNZIONALE | | | | | | | | |
| PROTEZIONE | MARCA | | | | | | | |
| | MODELLO | | | | | | | |
| | ESECUZIONE | --- | Esecuzione Fissa | --- | --- | Esecuzione Fissa | Esecuzione Fissa | Esecuzione Fissa |
| | TIPOLOGIA | No Protezione | MagnetoTermicoDiff. | No Protezione | No Protezione | MagnetoTermicoDiff. | MagnetoTermicoDiff. | MagnetoTermicoDiff. |
| | In max/min/Reg. [A] | ---/--- / --- | ---/--- / 10 | ---/--- / --- | ---/--- / --- | ---/--- / 10 | ---/--- / 10 | ---/--- / 10 |
| | Im max/min/Reg. [A] | ---/---/--- | ---/---/100 | ---/---/--- | ---/---/--- | ---/---/100 | ---/---/100 | ---/---/100 |
| | P.d.I. / Curva [kA] | --- / --- | 4,5 / C | --- / --- | --- / --- | 4,5 / C | 4,5 / C | 4,5 / C |
| | Id max/min/Reg./Classe [A] | --- | 0,03 - Cl. A | --- | --- | 0,03 - Cl. A | 0,03 - Cl. A | 0,03 - Cl. A |
| DISTRIBUZIONE | | Monofase L1+N | Monofase L1+N | Monofase L1+N | Monofase L1+N | Monofase L2+N | Monofase L2+N | Monofase L2+N |
| CADUTA DI TENSIONE PERCENTUALE | [%] | 1,38 | 1,28 | 1,66 | 1,38 | 3,14 | 3,14 | 3,14 |
| VOLTMETRO / AMPEROMETRO | | | | | | | | |
| LINEA | SIGLA | FG16OM16 | FG16OM16 | FG16OM16 | FG16OM16 | FG16OM16 | FG16OM16 | FG16OM16 |
| | LUNGHEZZA [m] | 60 | 20 | 60 | 60 | 70 | 70 | 70 |
| | POSA | 143/4M12_/30/0,8 | 143/4M12_/30/0,8 | 143/4M12_/30/0,8 | 143/4M12_/30/0,8 | 143/4M12_/30/0,8 | 143/4M12_/30/0,8 | 143/4M12_/30/0,8 |
| | K CORRETTIVI (K1,K2,K3,K4) | 0,800 | 0,800 | 0,800 | 0,800 | 0,800 | 0,800 | 0,800 |
| | Sezione [mmq] | 1(3G2,5) | 1(3G2,5) | 1(3G2,5) | 1(3G2,5) | 1(3G2,5) | 1(3G2,5) | 1(3G2,5) |
| | Portata (Iz) [A] | 26 | 26 | 26 | 26 | 26 | 26 | 26 |

NOTA:

TITOLO
Quadro generale Edifico Scolastivo

Schema Unifilare

CODICE

PREFISSO QG

COMMITTENTE
NUOVA SCUOLA PRIMARIA
COMUNE DI DERUTA
Deruta (PG)

FILE U_QG_00003

FOGLIO 3 SEGUE 4

DISEG. CONTR. APPR.

DISEGNO COMMESSA 00

DATA: 25/10/2021

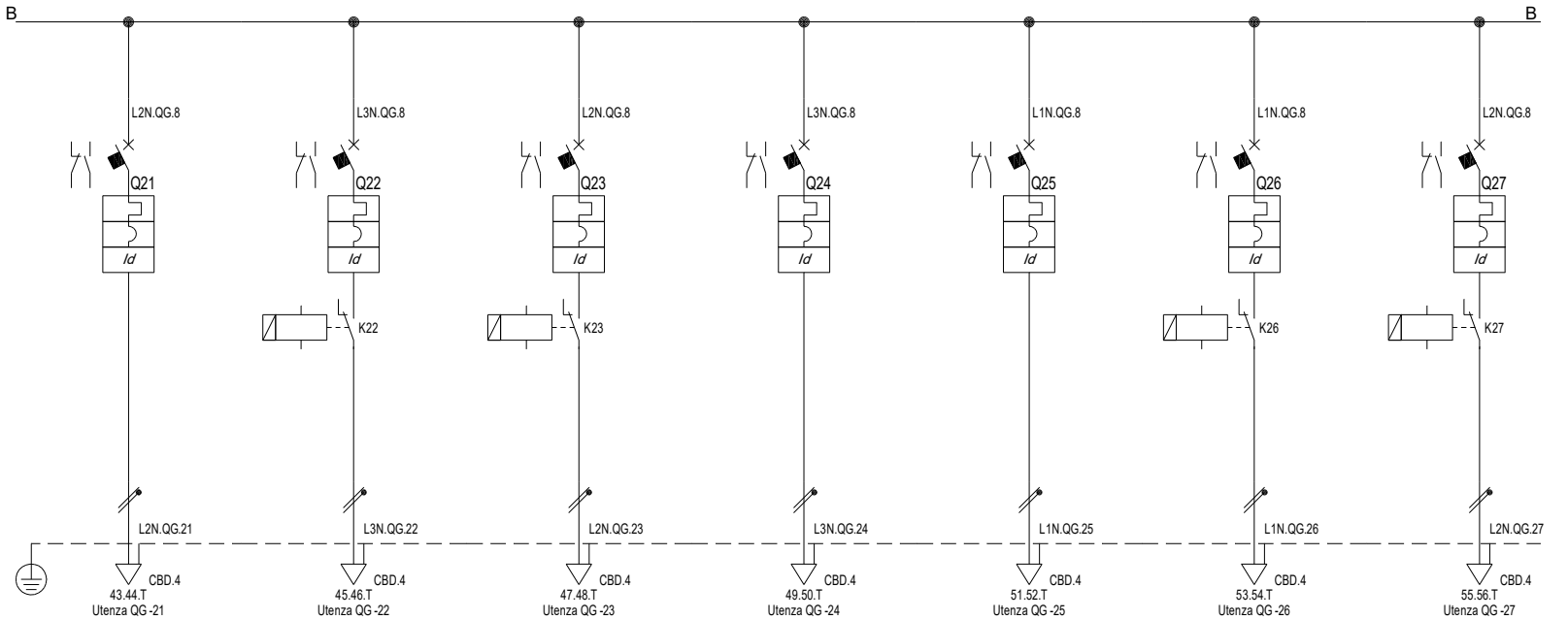


| | | | | | | | | |
|---|---|---|---|---|---|---|---|---|
| Sigla utenza | | QG -21 | QG -22 | QG -23 | QG -24 | QG -25 | QG -26 | QG -27 |
| Descrizione | | Laboratorio 3 | Connettivo | Atrio | Attività integrative 1 | Attività integrative 2 | Ripostiglio 1/ 2/3 | Locali Quadri Elettrici |
| POTENZA CONTEMPORANEA | [kW] | 0,9 | 1 | 1 | 1,2 | 1,2 | 0,6 | 0,6 |
| CORRENTE (Ib) | [A] | 4,33 | 4,811 | 4,811 | 5,774 | 5,774 | 2,887 | 2,887 |
| CosFi | | 0,9 | 0,9 | 0,9 | 0,9 | 0,9 | 0,9 | 0,9 |
| COEFF. DI CONTEMPORANEITA' | [%] | 100 | 100 | 100 | 100 | 100 | 100 | 100 |
| SCHEMA FUNZIONALE | | | | | | | | |
| PROTEZIONE | MARCA | | | | | | | |
| | MODELLO | | | | | | | |
| | ESECUZIONE | Esecuzione Fissa | Esecuzione Fissa | Esecuzione Fissa | Esecuzione Fissa | Esecuzione Fissa | Esecuzione Fissa | Esecuzione Fissa |
| | TIPOLOGIA | MagnetoTermicoDiff. | MagnetoTermicoDiff. | MagnetoTermicoDiff. | MagnetoTermicoDiff. | MagnetoTermicoDiff. | MagnetoTermicoDiff. | MagnetoTermicoDiff. |
| | In max/min/Reg. [A] | ---/--- / 10 | ---/--- / 10 | ---/--- / 10 | ---/--- / 10 | ---/--- / 10 | ---/--- / 10 | ---/--- / 10 |
| | Im max/min/Reg. [A] | ---/---/100 | ---/---/100 | ---/---/100 | ---/---/100 | ---/---/100 | ---/---/100 | ---/---/100 |
| | P.d.I. / Curva [kA] | 4,5 / C | 4,5 / C | 4,5 / C | 4,5 / C | 4,5 / C | 4,5 / C | 4,5 / C |
| | Id max/min/Reg./Classe [A] | 0,03 - Cl. A | 0,03 - Cl. A | 0,03 - Cl. A | 0,03 - Cl. A | 0,03 - Cl. A | 0,03 - Cl. A | 0,03 - Cl. A |
| DISTRIBUZIONE | | Monofase L2+N | Monofase L3+N | Monofase L2+N | Monofase L3+N | Monofase L1+N | Monofase L1+N | Monofase L2+N |
| CADUTA DI TENSIONE PERCENTUALE | [%] | 3,14 | 3,06 | 3,06 | 2,32 | 3,45 | 2,09 | 2,09 |
| VOLTMETRO / AMPEROMETRO | | | | | | | | |
| LINEA | SIGLA | FG16OM16 | FG16OM16 | FG16OM16 | FG16OM16 | FG16OM16 | FG16OM16 | FG16OM16 |
| | LUNGHEZZA [m] | 70 | 60 | 60 | 30 | 60 | 50 | 50 |
| | POSA | 143/4M12_/30/0,8 | 143/4M12_/30/0,8 | 143/4M12_/30/0,8 | 143/4M12_/30/0,8 | 143/4M12_/30/0,8 | 143/4M12_/30/0,8 | 143/4M12_/30/0,8 |
| | K CORRETTIVI (K1,K2,K3,K4) | 0,800 | 0,800 | 0,800 | 0,800 | 0,800 | 0,800 | 0,800 |
| | Sezione [mmq] | 1(3G2,5) | 1(3G2,5) | 1(3G2,5) | 1(3G2,5) | 1(3G2,5) | 1(3G2,5) | 1(3G2,5) |
| | Portata (Iz) [A] | 26 | 26 | 26 | 26 | 26 | 26 | 26 |

NOTA:

TITOLO
Quadro generale Edifico Scolastivo

Schema Unifilare

CODICE

PREFISSO QG

COMMITTENTE
NUOVA SCUOLA PRIMARIA
COMUNE DI DERUTA
Deruta (PG)

FILE U_QG_00004

FOGLIO 4 SEGUE 5

DISEGN. CONTR. APPR.

DISEGNO COMMESSA 00

DATA: 25/10/2021

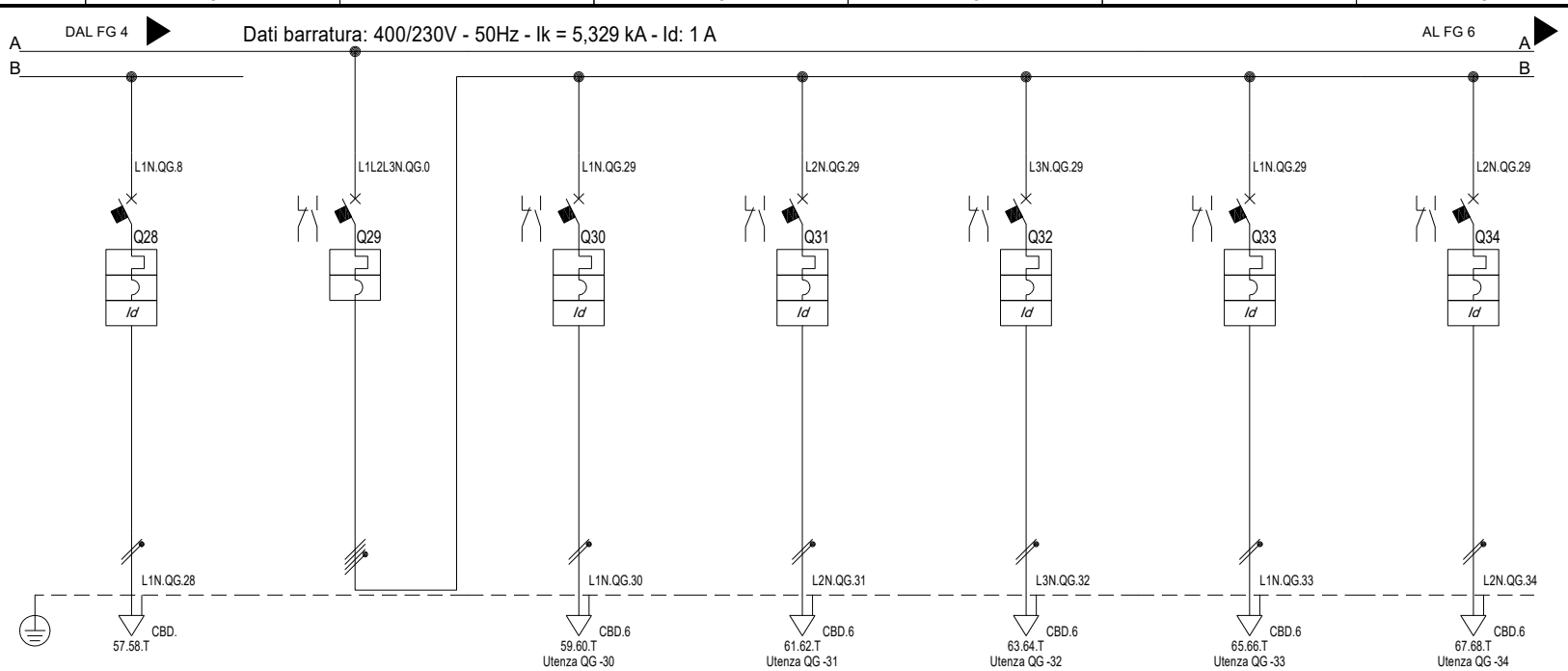


| Sigla utenza | | QG -28 | QG -29 | QG -30 | QG -31 | QG -32 | QG -33 | QG -34 |
|---|---|---|---|---|---|---|---|---|
| Descrizione | | RISERVA | Generale Forza Motrice Piano Terra | Aula 1/2 | Aula 3/4 | Aula 5/6 | Aula professori | Connettivo/Atrio |
| POTENZA CONTEMPORANEA | [kW] | 0 | 9 | 1,5 | 1,5 | 1,5 | 2,25 | 1,5 |
| CORRENTE (Ib) | [A] | 0 | 18 | 7,217 | 7,217 | 7,217 | 11 | 7,217 |
| CosFi | | --- | 0,9 | 0,9 | 0,9 | 0,9 | 0,9 | 0,9 |
| COEFF. DI CONTEMPORANEITA' | [%] | 100 | 80 | 100 | 100 | 100 | 100 | 100 |
| SCHEMA FUNZIONALE | | | | | | | | |
| PROTEZIONE | MARCA | | | | | | | |
| | MODELLO | | | | | | | |
| | ESECUZIONE | Esecuzione Fissa | Esecuzione Fissa | Esecuzione Fissa | Esecuzione Fissa | Esecuzione Fissa | Esecuzione Fissa | Esecuzione Fissa |
| | TIPOLOGIA | MagnetoTermicoDiff. | MagnetoTermico | MagnetoTermicoDiff. | MagnetoTermicoDiff. | MagnetoTermicoDiff. | MagnetoTermicoDiff. | MagnetoTermicoDiff. |
| | In max/min/Reg. [A] | ---/--- / 10 | ---/--- / 32 | ---/--- / 16 | ---/--- / 16 | ---/--- / 16 | ---/--- / 16 | ---/--- / 16 |
| | Im max/min/Reg. [A] | ---/---/100 | ---/---/320 | ---/---/160 | ---/---/160 | ---/---/160 | ---/---/160 | ---/---/160 |
| | P.d.I. / Curva [kA] | 4,5 / C | 10 / C | 4,5 / C | 4,5 / C | 4,5 / C | 4,5 / C | 4,5 / C |
| | Id max/min/Reg./Classe [A] | 0,03 - Cl. A | --- | 0,03 - Cl. A | 0,03 - Cl. A | 0,03 - Cl. A | 0,03 - Cl. A | 0,03 - Cl. A |
| DISTRIBUZIONE | | Monofase L1+N | Quadripolare | Monofase L1+N | Monofase L2+N | Monofase L3+N | Monofase L1+N | Monofase L2+N |
| CADUTA DI TENSIONE PERCENTUALE | [%] | 1,12 | 1,11 | 2,92 | 2,04 | 1,89 | 3,86 | 3,51 |
| VOLTMETRO / AMPEROMETRO | | | | | | | | |
| LINEA | SIGLA | --- | --- | FG16OM16 | FG16OM16 | FG16OM16 | FG16OM16 | FG16OM16 |
| | LUNGHEZZA [m] | --- | --- | 60 | 30 | 25 | 60 | 80 |
| | POSA | --- | --- | 143/4M12_/30/0,8 | 143/4M12_/30/0,8 | 143/4M12_/30/0,8 | 143/4M12_/30/0,8 | 143/4M12_/30/0,8 |
| | K CORRETTIVI (K1,K2,K3,K4) | --- | --- | 0,800 | 0,800 | 0,800 | 0,800 | 0,800 |
| | Sezione [mmq] | --- | --- | 1(3G4) | 1(3G4) | 1(3G4) | 1(3G4) | 1(3G4) |
| | Portata (Iz) [A] | --- | --- | 36 | 36 | 36 | 36 | 36 |

NOTA:

TITOLO
# Quadro generale Edifico Scolastico

Schema Unifilare

CODICE

PREFISSO QG

COMMITTENTE
NUOVA SCUOLA PRIMARIA
COMUNE DI DERUTA
Deruta (PG)

FILE U_QG_00005

FOGLIO 5 SEGUE 6

DISEGN. CONTR. APPR.

DISEGNO COMMESSA 00

DATA: 25/10/2021

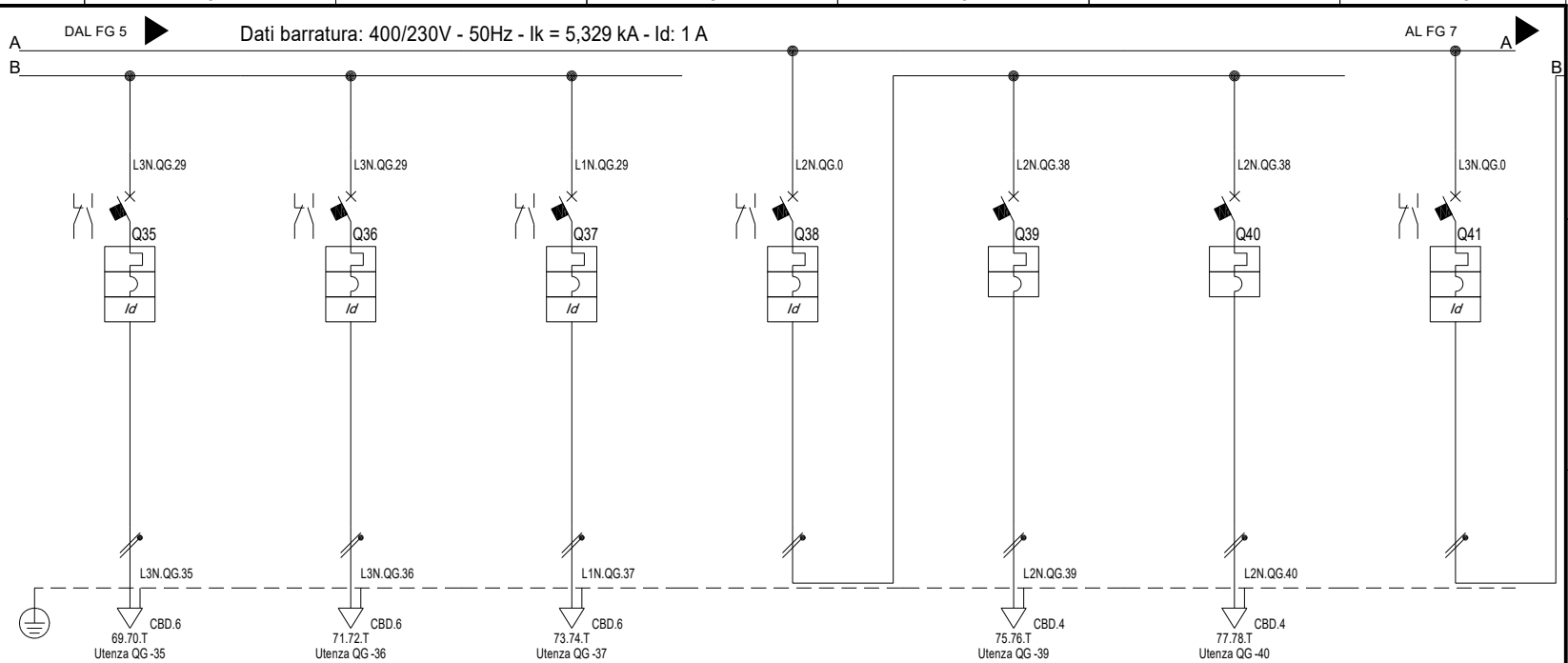


| Sigla utenza | | QG -35 | QG -36 | QG -37 | QG -38 | QG -39 | QG -40 | QG -41 |
|---|---|---|---|---|---|---|---|---|
| Descrizione | | Laboratorio 1 | Laboratorio 2 | Laboratorio 3 | Servizi Igienici M | Illuminazione | Prese | Servizi Igienici F |
| POTENZA CONTEMPORANEA | [kW] | 1 | 1 | 1 | 1,2 | 0,2 | 1 | 1,2 |
| CORRENTE (Ib) | [A] | 4,811 | 4,811 | 4,811 | 5,774 | 0,962 | 4,811 | 5,774 |
| CosFi | | 0,9 | 0,9 | 0,9 | 0,9 | 0,9 | 0,9 | 0,9 |
| COEFF. DI CONTEMPORANEITA' | [%] | 100 | 100 | 100 | 100 | 100 | 100 | 100 |
| SCHEMA FUNZIONALE | | | | | | | | |
| PROTEZIONE | MARCA | | | | | | | |
| | MODELLO | | | | | | | |
| | ESECUZIONE | Esecuzione Fissa | Esecuzione Fissa | Esecuzione Fissa | Esecuzione Fissa | Esecuzione Fissa | Esecuzione Fissa | Esecuzione Fissa |
| | TIPOLOGIA | MagnetoTermicoDiff. | MagnetoTermicoDiff. | MagnetoTermicoDiff. | MagnetoTermicoDiff. | MagnetoTermico | MagnetoTermico | MagnetoTermicoDiff. |
| | In max/min/Reg. [A] | ---/--- / 16 | ---/--- / 16 | ---/--- / 16 | ---/--- / 16 | ---/--- / 10 | ---/--- / 16 | ---/--- / 16 |
| | Im max/min/Reg. [A] | ---/---/160 | ---/---/160 | ---/---/160 | ---/---/160 | ---/---/100 | ---/---/160 | ---/---/160 |
| | P.d.I. / Curva [kA] | 4,5 / C | 4,5 / C | 4,5 / C | 4,5 / C | 4,5 / C | 4,5 / C | 4,5 / C |
| | Id max/min/Reg./Classe [A] | 0,03 - Cl. A | 0,03 - Cl. A | 0,03 - Cl. A | 0,03 - Cl. A | --- | --- | 0,03 - Cl. A |
| DISTRIBUZIONE | | Monofase L3+N | Monofase L3+N | Monofase L1+N | Monofase L2+N | Monofase L2+N | Monofase L2+N | Monofase L3+N |
| CADUTA DI TENSIONE PERCENTUALE | [%] | 1,73 | 1,73 | 1,73 | 1,13 | 1,66 | 2,74 | 1,13 |
| VOLTMETRO / AMPEROMETRO | | | | | | | | |
| LINEA | SIGLA | FG16OM16 | FG16OM16 | FG16OM16 | --- | FG16OM16 | FG16OM16 | --- |
| | LUNGHEZZA [m] | 30 | 30 | 30 | --- | 50 | 50 | --- |
| | POSA | 143/4M12_/30/0,8 | 143/4M12_/30/0,8 | 143/4M12_/30/0,8 | --- | 143/1M__2/30/0,8 | 143/1M__2/30/0,8 | --- |
| | K CORRETTIVI (K1,K2,K3,K4) | 0,800 | 0,800 | 0,800 | --- | 0,800 | 0,800 | --- |
| | Sezione [mmq] | 1(3G4) | 1(3G4) | 1(3G4) | --- | 1(3G1,5) | 1(3G2,5) | --- |
| | Portata (Iz) [A] | 36 | 36 | 36 | --- | 15 | 20 | --- |

NOTA:

TITOLO
Quadro generale Edifico Scolastico

Schema Unifilare

CODICE

PREFISSO QG

COMMITTENTE
NUOVA SCUOLA PRIMARIA
COMUNE DI DERUTA
Deruta (PG)

FILE U_QG_00006
FOGLIO 6 SEGUE 7
DISEG. CONTR. APPR.
DISEGNO COMMESSA 00

DATA: 25/10/2021

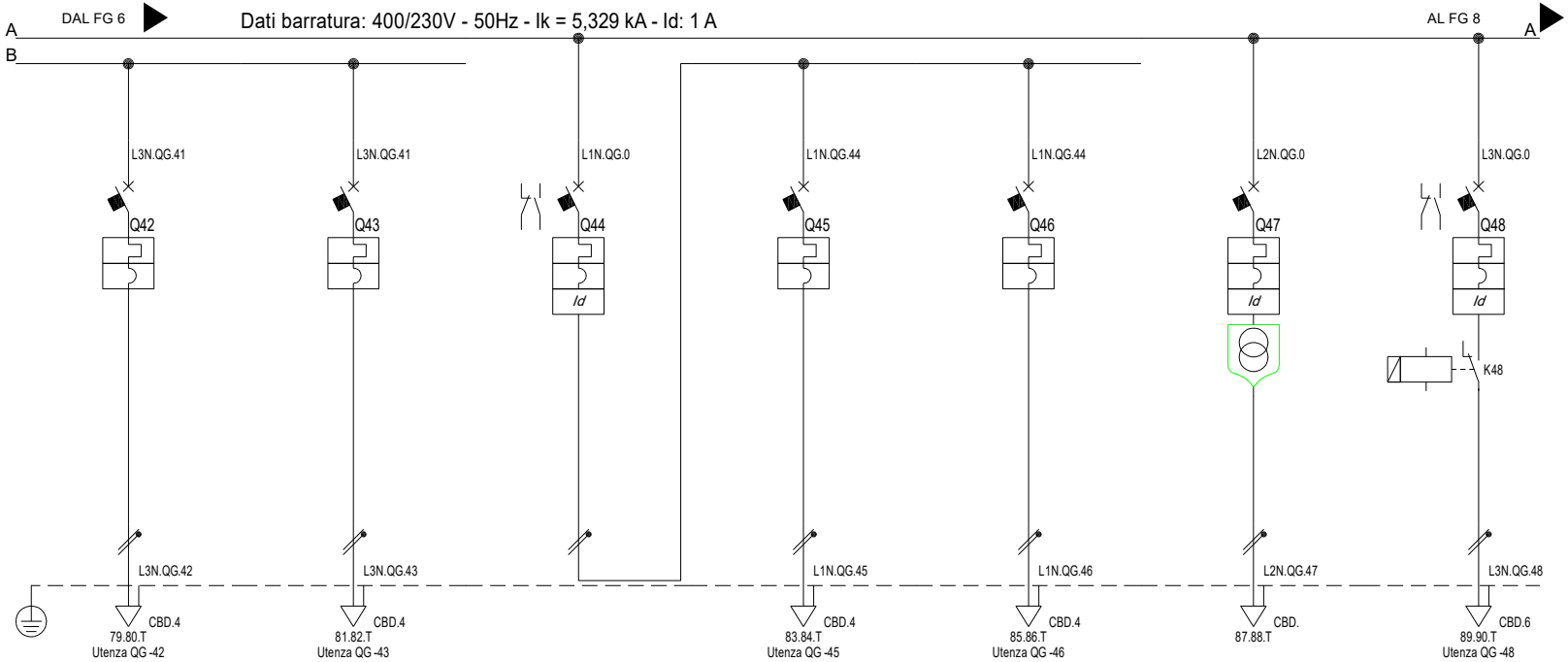


| Sigla utenza | | QG -42 | QG -43 | QG -44 | QG -45 | QG -46 | QG -47 | QG -48 |
|---|---|---|---|---|---|---|---|---|
| Descrizione | | Illuminazione | Prese | Servizi Igienici Personale ATA / docenti | Illuminazione | Prese | Ausiliari 24V | Serrande di Regolazione |
| POTENZA CONTEMPORANEA | [kW] | 0,2 | 1 | 1,2 | 0,2 | 1 | 1,44 | 0,5 |
| CORRENTE (Ib) | [A] | 0,962 | 4,811 | 5,774 | 0,962 | 4,811 | 133 | 2,406 |
| CosFi | | 0,9 | 0,9 | 0,9 | 0,9 | 0,9 | 0,9 | 0,9 |
| COEFF. DI CONTEMPORANEITA' | [%] | 100 | 100 | 100 | 100 | 100 | 100 | 100 |
| SCHEMA FUNZIONALE | | | | | | | | |
| PROTEZIONE | MARCA | | | | | | | |
| | MODELLO | | | | | | | |
| | ESECUZIONE | Esecuzione Fissa | Esecuzione Fissa | Esecuzione Fissa | Esecuzione Fissa | Esecuzione Fissa | Esecuzione Fissa | Esecuzione Fissa |
| | TIPOLOGIA | MagnetoTermico | MagnetoTermico | MagnetoTermicoDiff. | MagnetoTermico | MagnetoTermico | MagnetoTermicoDiff. | MagnetoTermicoDiff. |
| | In max/min/Reg. [A] | ---/--- / 6 | ---/--- / 16 | ---/--- / 10 | ---/--- / 6 | ---/--- / 16 | ---/--- / 10 | ---/--- / 16 |
| | Im max/min/Reg. [A] | ---/---/60 | ---/---/160 | ---/---/100 | ---/---/60 | ---/---/160 | ---/---/100 | ---/---/160 |
| | P.d.I. / Curva [kA] | 4,5 / C | 4,5 / C | 4,5 / C | 4,5 / C | 4,5 / C | 4,5 / C | 4,5 / C |
| | Id max/min/Reg./Classe [A] | --- | --- | 0,03 - Cl. A | --- | --- | 0,03 - Cl. A | 0,03 - Cl. A |
| DISTRIBUZIONE | | Monofase L3+N | Monofase L3+N | Monofase L1+N | Monofase L1+N | Monofase L1+N | Monofase L2+N | Monofase L3+N |
| CADUTA DI TENSIONE PERCENTUALE | [%] | 1,57 | 2,43 | 1,16 | 2,01 | 3,72 | 1,17 | 1,79 |
| VOLTMETRO / AMPEROMETRO | | | | | | | | |
| LINEA | SIGLA | FG16OM16 | FG16OM16 | --- | FG16OM16 | FG16OM16 | --- | FG16OM16 |
| | LUNGHEZZA [m] | 40 | 40 | --- | 80 | 80 | --- | 70 |
| | POSA | 143/1M__2/30/0,8 | 143/1M__2/30/0,8 | --- | 143/1M__2/30/0,8 | 143/1M__2/30/0,8 | --- | 143/1M__2/30/0,8 |
| | K CORRETTIVI (K1,K2,K3,K4) | 0,800 | 0,800 | --- | 0,800 | 0,800 | --- | 0,800 |
| | Sezione [mmq] | 1(3G1,5) | 1(3G2,5) | --- | 1(3G1,5) | 1(3G2,5) | --- | 1(3G4) |
| | Portata (Iz) [A] | 15 | 20 | --- | 15 | 20 | --- | 26 |

NOTA:

TITOLO
# Quadro generale Edifico Scolastico

Schema Unifilare

CODICE

PREFISSO QG

COMMITTENTE
NUOVA SCUOLA PRIMARIA
COMUNE DI DERUTA
Deruta (PG)

FILE U_QG_00007

FOGLIO 7 SEGUE 8

DISEGNO | CONTR. | APPR.

COMMESSA 00

DATA: 25/10/2021

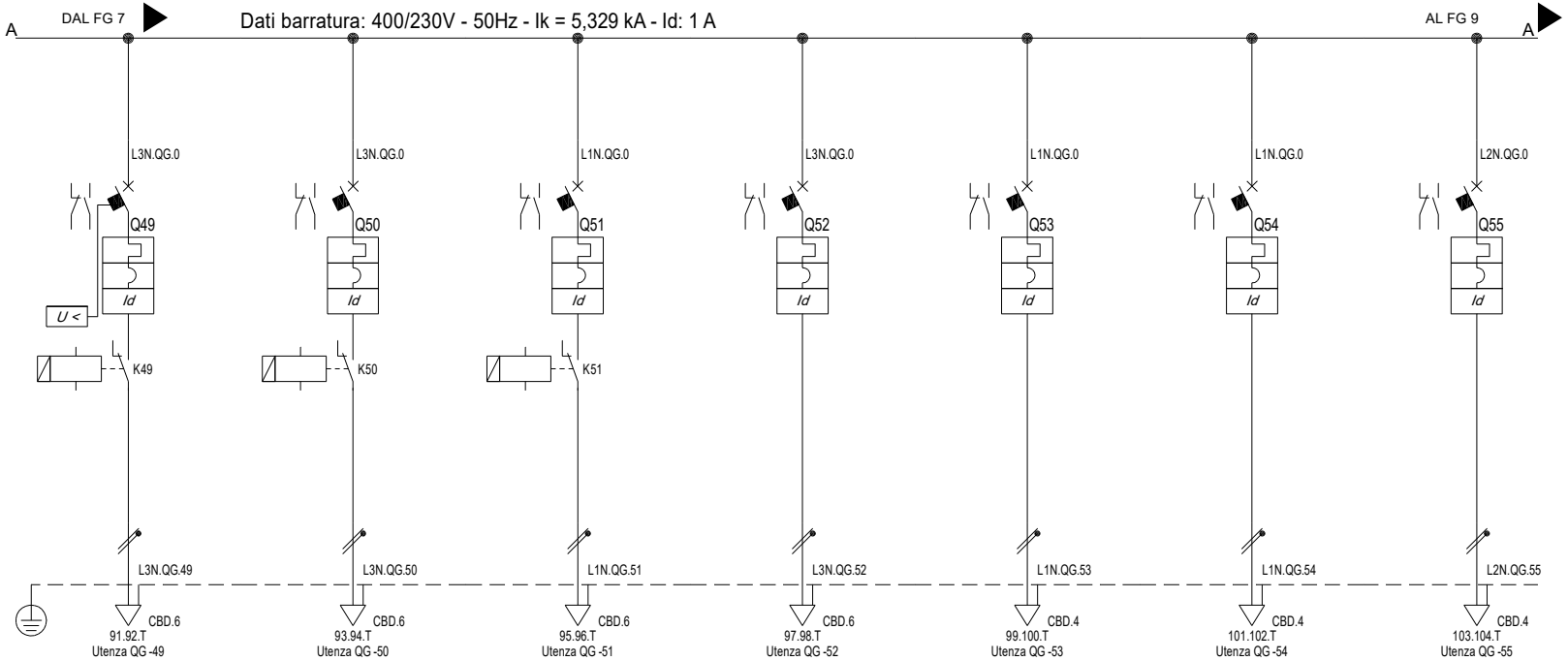


| | | | | | | | | |
|---|---|---|---|---|---|---|---|---|
| Sigla utenza | | QG -49 | QG -50 | QG -51 | QG -52 | QG -53 | QG -54 | QG -55 |
| Descrizione | | Serrande Tagliafuoco | Gestione Valvole Batterie su canali Aria | Fan Coil | Rack dati | Centrale Antintrusione | Centrale Riv.Incendi | Centrale TVCC |
| POTENZA CONTEMPORANEA | [kW] | 0,5 | 0,5 | 0,5 | 0,3 | 0,6 | 0,6 | 0,6 |
| CORRENTE (Ib) | [A] | 2,406 | 2,406 | 2,406 | 1,443 | 2,887 | 2,887 | 2,887 |
| CosFi | | 0,9 | 0,9 | 0,9 | 0,9 | 0,9 | 0,9 | 0,9 |
| COEFF. DI CONTEMPORANEITA' | [%] | 100 | 100 | 100 | 100 | 100 | 100 | 100 |
| SCHEMA FUNZIONALE | | | | | | | | |
| PROTEZIONE | MARCA | | | | | | | |
| | MODELLO | | | | | | | |
| | ESECUZIONE | Esecuzione Fissa | Esecuzione Fissa | Esecuzione Fissa | Esecuzione Fissa | Esecuzione Fissa | Esecuzione Fissa | Esecuzione Fissa |
| | TIPOLOGIA | MagnetoTermicoDiff. | MagnetoTermicoDiff. | MagnetoTermicoDiff. | MagnetoTermicoDiff. | MagnetoTermicoDiff. | MagnetoTermicoDiff. | MagnetoTermicoDiff. |
| | In max/min/Reg. [A] | ---/--- / 16 | ---/--- / 16 | ---/--- / 16 | ---/--- / 16 | ---/--- / 16 | ---/--- / 16 | ---/--- / 16 |
| | Im max/min/Reg. [A] | ---/---/160 | ---/---/160 | ---/---/160 | ---/---/160 | ---/---/160 | ---/---/160 | ---/---/160 |
| | P.d.I. / Curva [kA] | 4,5 / C | 4,5 / C | 4,5 / C | 4,5 / C | 4,5 / C | 4,5 / C | 4,5 / C |
| | Id max/min/Reg./Classe [A] | 0,03 - Cl. A | 0,03 - Cl. A | 0,03 - Cl. A | 0,03 - Cl. A | 0,03 - Cl. A | 0,03 - Cl. A | 0,03 - Cl. A |
| DISTRIBUZIONE | | Monofase L3+N | Monofase L3+N | Monofase L1+N | Monofase L3+N | Monofase L1+N | Monofase L1+N | Monofase L2+N |
| CADUTA DI TENSIONE PERCENTUALE | [%] | 1,79 | 1,79 | 1,79 | 1,16 | 3,61 | 3,61 | 3,61 |
| VOLTMETRO / AMPEROMETRO | | | | | | | | |
| LINEA | SIGLA | FG16OM16 | FG16OM16 | FG16OM16 | FG16OM16 | FG16OM16 | FG16OM16 | FG16OM16 |
| | LUNGHEZZA [m] | 70 | 70 | 70 | 10 | 80 | 80 | 80 |
| | POSA | 143/1M__2/30/0,8 | 143/1M__2/30/0,8 | 143/1M__2/30/0,8 | 143/1M__2/30/0,8 | 143/3M13_/30/0,8 | 143/3M13_/30/0,8 | 143/3M13_/30/0,8 |
| | K CORRETTIVI (K1,K2,K3,K4) | 0,800 | 0,800 | 0,800 | 0,800 | 0,800 | 0,800 | 0,800 |
| | Sezione [mmq] | 1(3G4) | 1(3G4) | 1(3G4) | 1(3G4) | 1(3G1,5) | 1(3G1,5) | 1(3G1,5) |
| | Portata (Iz) [A] | 26 | 26 | 26 | 26 | 21 | 21 | 21 |

NOTA:

TITOLO
Quadro generale Edifico Scolastivo

Schema Unifilare

CODICE

PREFISSO QG

COMMITTENTE
NUOVA SCUOLA PRIMARIA
COMUNE DI DERUTA
Deruta (PG)

FILE U_QG_00008
FOGLIO 8 SEGUE 9
DISEG. CONTR. APPR.
DISEGNO COMMESSA 00

DATA: 25/10/2021

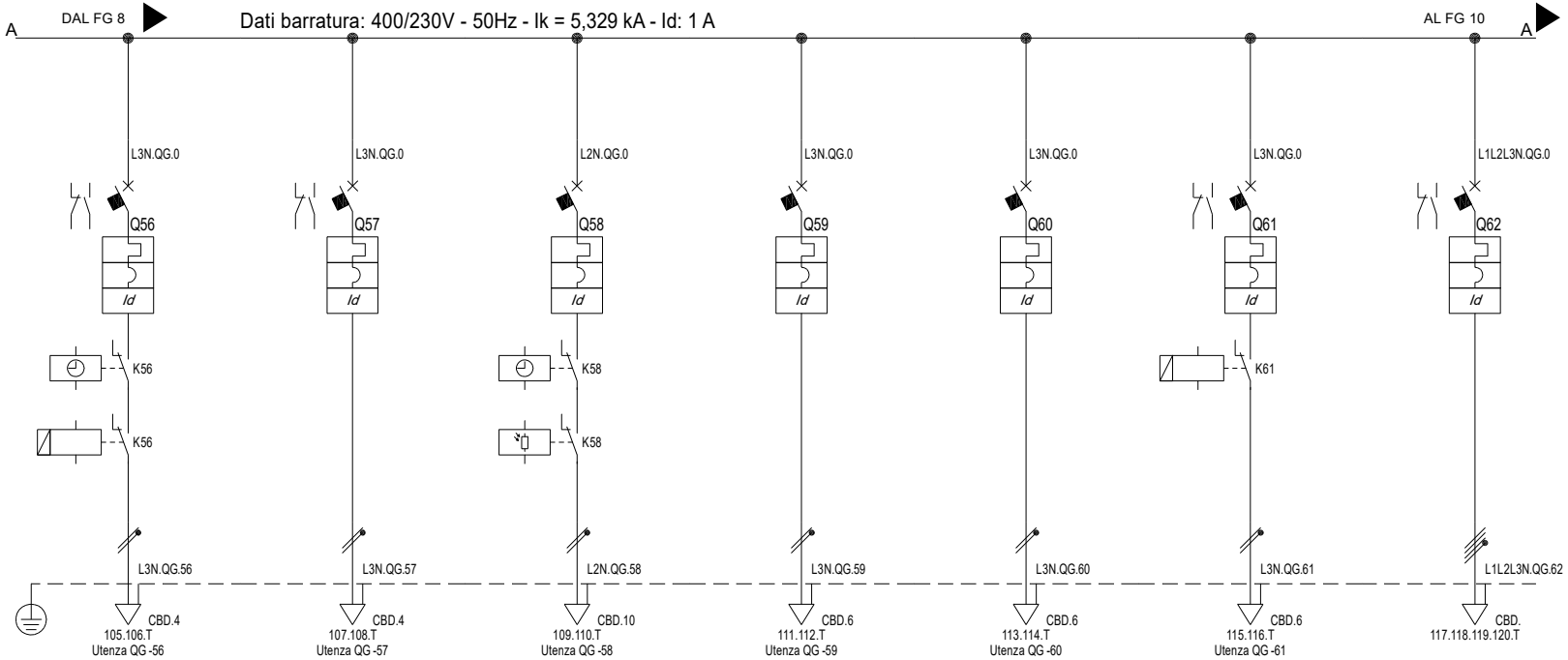


| | | | | | | | | |
|---|---|---|---|---|---|---|---|---|
| Sigla utenza | | QG -56 | QG -57 | QG -58 | QG -59 | QG -60 | QG -61 | QG -62 |
| Descrizione | | Campanelle | Citofono | Illuminazione Esterni | Prese esterne Linea 1 | Prese esterne Linea 2 | Motorizzazione Cancelli | Predisposizione Motorizzazione Infissi |
| POTENZA CONTEMPORANEA | [kW] | 0,3 | 0,3 | 0,9 | 0,9 | 0,9 | 0,3 | 0 |
| CORRENTE (Ib) | [A] | 1,443 | 1,443 | 4,33 | 4,33 | 4,33 | 1,443 | 0 |
| CosFi | | 0,9 | 0,9 | 0,9 | 0,9 | 0,9 | 0,9 | --- |
| COEFF. DI CONTEMPORANEITA' | [%] | 100 | 100 | 100 | 100 | 100 | 100 | 100 |
| SCHEMA FUNZIONALE | | | | | | | | |
| PROTEZIONE | MARCA | | | | | | | |
| | MODELLO | | | | | | | |
| | ESECUZIONE | Esecuzione Fissa | Esecuzione Fissa | Esecuzione Fissa | Esecuzione Fissa | Esecuzione Fissa | Esecuzione Fissa | Esecuzione Fissa |
| | TIPOLOGIA | MagnetoTermicoDiff. | MagnetoTermicoDiff. | MagnetoTermicoDiff. | MagnetoTermicoDiff. | MagnetoTermicoDiff. | MagnetoTermicoDiff. | MagnetoTermicoDiff. |
| | In max/min/Reg. [A] | ---/--- / 10 | ---/--- / 10 | ---/--- / 16 | ---/--- / 16 | ---/--- / 16 | ---/--- / 10 | ---/--- / 16 |
| | Im max/min/Reg. [A] | ---/---/100 | ---/---/100 | ---/---/160 | ---/---/160 | ---/---/160 | ---/---/100 | ---/---/160 |
| | P.d.I. / Curva [kA] | 4,5 / C | 4,5 / C | 4,5 / C | 4,5 / C | 4,5 / C | 4,5 / C | 10 / C |
| | Id max/min/Reg./Classe [A] | 0,03 - Cl. A | 0,03 - Cl. A | 0,03 - Cl. A | 0,03 - Cl. A | 0,03 - Cl. A | 0,03 - Cl. A | 0,03 - Cl. A |
| DISTRIBUZIONE | | Monofase L3+N | Monofase L3+N | Monofase L2+N | Monofase L3+N | Monofase L3+N | Monofase L3+N | Quadripolare |
| CADUTA DI TENSIONE PERCENTUALE | [%] | 1,42 | 2,51 | 3,46 | 2 | 2 | 1,98 | 1,09 |
| VOLTMETRO / AMPEROMETRO | | | | | | | | |
| LINEA | SIGLA | FG16OM16 | FG16OM16 | FG16OM16 | FG16OM16 | FG16OM16 | FG16OM16 | --- |
| | LUNGHEZZA [m] | 20 | 150 | 200 | 50 | 50 | 150 | --- |
| | POSA | 143/3M13_/30/0,8 | 143/3M13_/30/0,8 | 143/8M61_/30/0,744 | 143/1M__2/30/0,8 | 143/1M__2/30/0,8 | 143/8M61_/30/0,744 | --- |
| | K CORRETTIVI (K1,K2,K3,K4) | 0,800 | 0,800 | 0,744 | 0,800 | 0,800 | 0,744 | --- |
| | Sezione [mmq] | 1(3G1,5) | 1(3G2,5) | 1(3G6) | 1(3G4) | 1(3G4) | 1(3G4) | --- |
| | Portata (Iz) [A] | 21 | 29 | 36 | 26 | 26 | 29 | --- |

NOTA:

TITOLO
# Quadro generale Edifico Scolastico

Schema Unifilare

CODICE

PREFISSO QG

COMMITTENTE
NUOVA SCUOLA PRIMARIA
COMUNE DI DERUTA
Deruta (PG)

FILE U_QG_00009

FOGLIO 9 SEGUE 10

DISEGN. CONTR. APPR.

DISEGNO COMMESSA 00

DATA: 25/10/2021

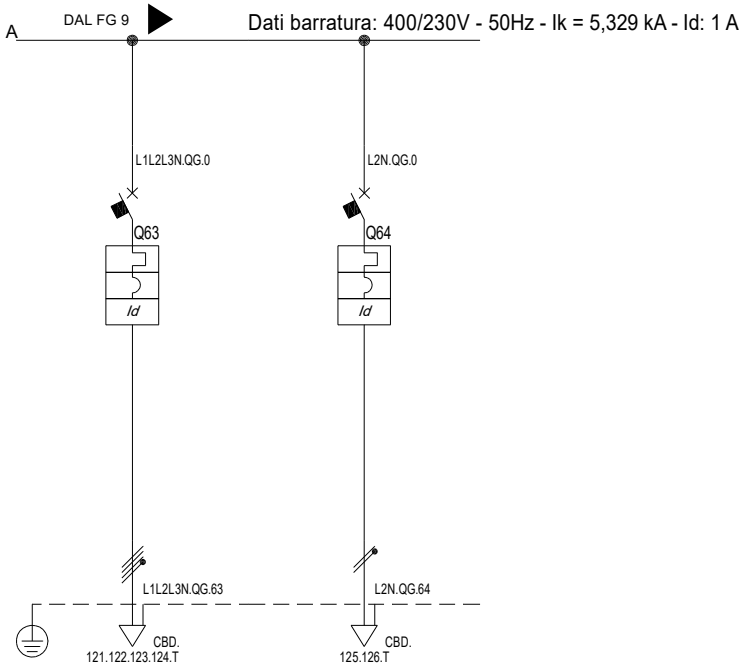


| | | | | | | | | |
|---|---|---|---|---|---|---|---|---|
| Sigla utenza | | QG -63 | QG -64 | | | | | |
| Descrizione | | Riserva | Riserva | | | | | |
| POTENZA CONTEMPORANEA [kW] | | 0 | 0 | | | | | |
| CORRENTE (Ib) [A] | | 0 | 0 | | | | | |
| CosFi | | --- | --- | | | | | |
| COEFF. DI CONTEMPORANEITA' [%] | | 100 | 100 | | | | | |
| SCHEMA FUNZIONALE | | | | | | | | |
| PROTEZIONE | MARCA | | | | | | | |
| | MODELLO | | | | | | | |
| | ESECUZIONE | Esecuzione Fissa | Esecuzione Fissa | | | | | |
| | TIPOLOGIA | MagnetoTermicoDiff. | MagnetoTermicoDiff. | | | | | |
| | In max/min/Reg. [A] | ---/--- / 10 | ---/--- / 10 | | | | | |
| | Im max/min/Reg. [A] | ---/---/100 | ---/---/100 | | | | | |
| | P.d.I. / Curva [kA] | 10 / C | 6 / C | | | | | |
| | Id max/min/Reg./Classe [A] | 0,03 - Cl. A | 0,03 - Cl. AC | | | | | |
| DISTRIBUZIONE | | Quadripolare | Monofase L2+N | | | | | |
| CADUTA DI TENSIONE PERCENTUALE [%] | | 1,09 | 1,09 | | | | | |
| VOLTMETRO / AMPEROMETRO | | | | | | | | |
| LINEA | SIGLA | --- | --- | | | | | |
| | LUNGHEZZA [m] | --- | --- | | | | | |
| | POSA | --- | --- | | | | | |
| | K CORRETTIVI (K1,K2,K3,K4) | --- | --- | | | | | |
| | Sezione [mmq] | --- | --- | | | | | |
| | Portata (Iz) [A] | --- | --- | | | | | |

NOTA:

TITOLO
Quadro generale Edifico Scolastivo

Schema Unifilare

CODICE

PREFISSO QG

COMMITTENTE
NUOVA SCUOLA PRIMARIA
COMUNE DI DERUTA
Deruta (PG)

FILE U_QG_00010
FOGLIO 10
SEGUE -
DISEGN. CONTR. APPR.
DISEGNO
COMMESSA 00

DATA: 25/10/2021

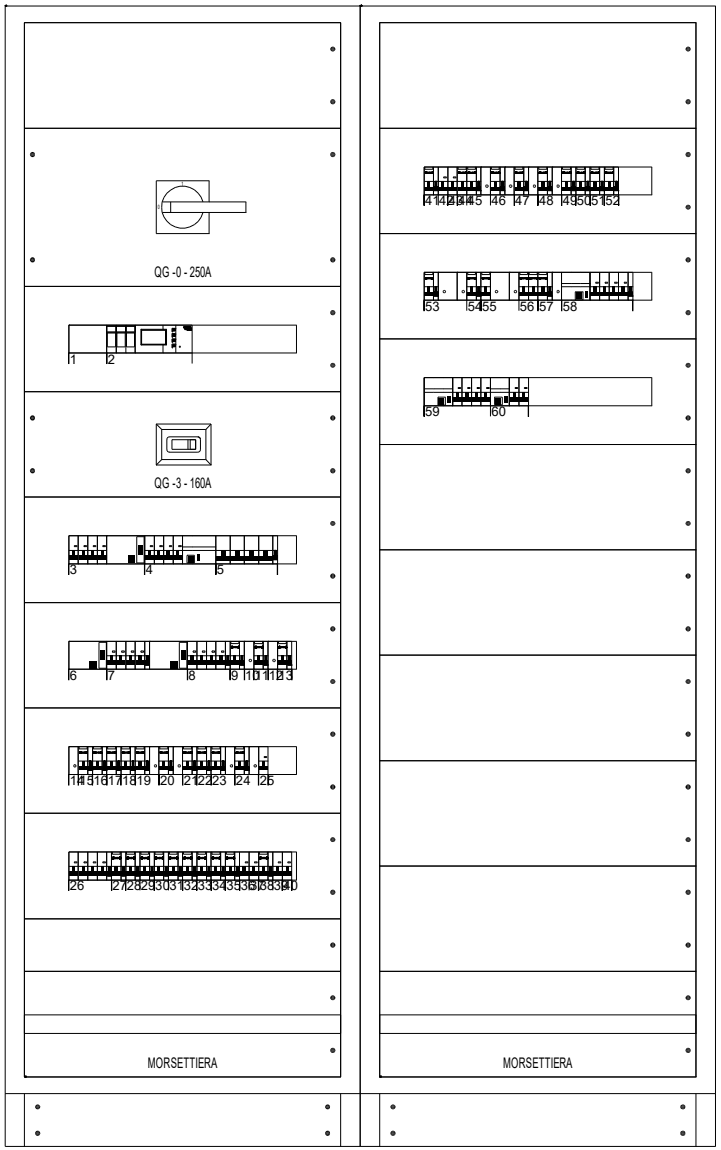


## *DATI IDENTIFICATIVI DEL QUADRO*

TIPO DI QUADRO: Carpenterie fino a 630 A
NORMA DI RIFERIMENTO: CEI EN 61439-1

| | |
|---|---|
| TENSIONE NOMINALE (V): | 400/230 |
| CORRENTE NOMINALE SBARRE (A): | 0 |
| CORRENTE NOMINALE AMMISSIBILE DI BREVE DURATA (Icw) x 1s (kA): | 25 |
| CORRENTE NOMINALE AMMISSIBILE DI PICCO (Ipk) (kA): | 53 |

ALTEZZA (mm): 2.150
LARGHEZZA (mm): 1.320
PROFONDITA' (mm): 175

GRADO DI PROTEZIONE: IP43 (senza porta IP3X)
FORMA COSTRUTTIVA: Forma 1

COLORE INVOLUCRO:
TIPO DI PORTA: VEDI DISEGNO
ACCESSIBILITA': ANTERIORE

RIFERIMENTI PORTATA SBARRE:
SB OS: Sbarre orizzontali superiori
SB OM: Sbarre orizzontali nel mezzo
SB VL: Sbarre verticali laterali
SB VP: Sbarre verticali posteriori

NOTA:

TITOLO
# Quadro generale Edifico Scolastivo

Schema fronte quadro

CODICE
PREFISSO QG

COMMITTENTE
NUOVA SCUOLA PRIMARIA
COMUNE DI DERUTA
Deruta (PG)

| | | | |
|---|---|---|---|
| FILE Q_QG_00001 | | | FOGLIO 1 SEGUE - |
| DISEG. | CONTR. | APPR. | |
| DISEGNO | | COMMESSA 00 | |

DATA: 25/10/2021

| | |
|---|---|
| Da Quadro: | QG |
| Partenza: | QG -5 |
| Cavo [mm²]: | 1(5G25) |
| Lunghezza [m]: | 20 |
| Tensione [V]: | 400 |
| Frequenza [Hz]: | 50 |
| Polarità: | Quadripolare |
| Tipo morsetto: | CBD.35 |
| Numerazione morsetto: | 1.2.3.4.T |

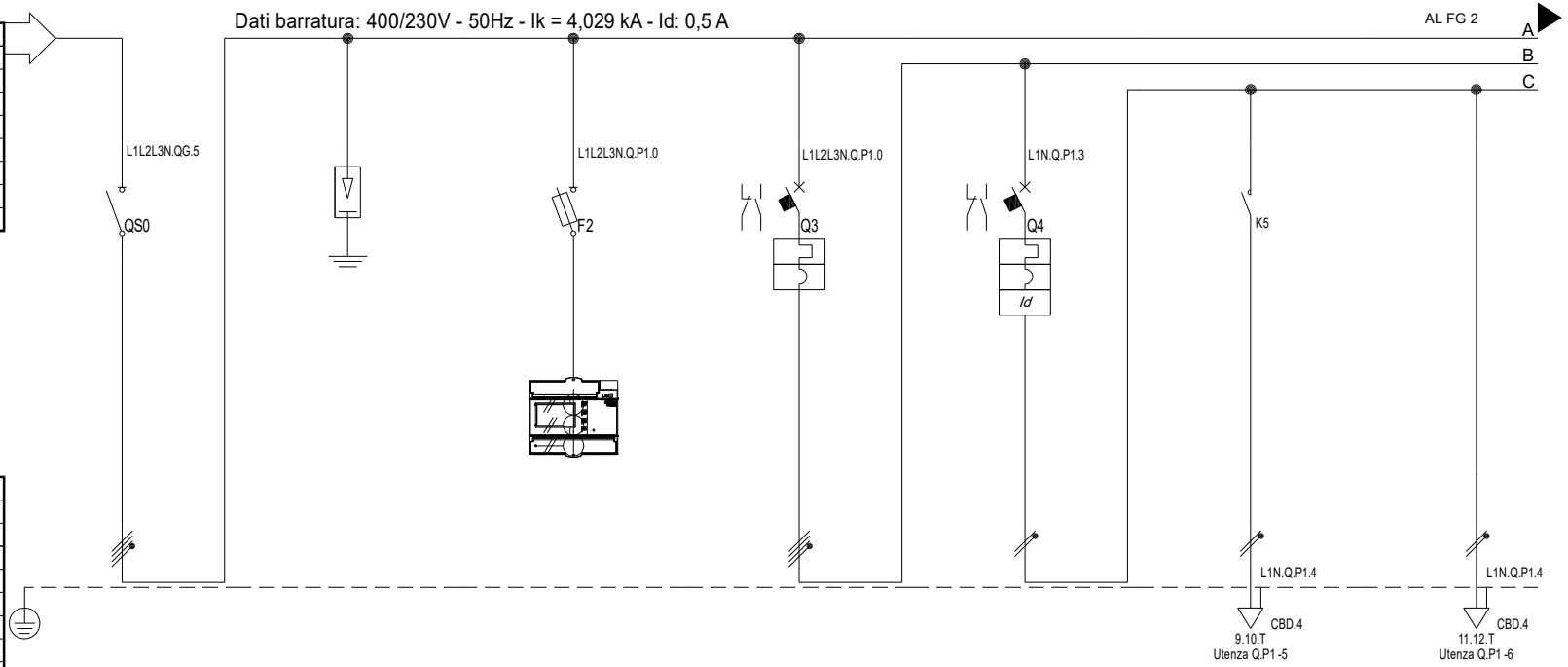


| | |
|---|---|
| Prefisso quadro: | Q.P1 |
| Alimentazione: | Quadripolare |
| Ik Max [kA]: | 4,041 |
| Tensione nominale di impiego [V]: | 400 |
| Tensione di isolamento nominale[V]: | |
| Frequenza [Hz]: | 50 |
| Corrente ammissibile 1 s [kA]: | 4,5 |
| Grado di protezione IP: | --- |
| Codice: | |

| Sigla utenza | | Q.P1 -0 | Q.P1 -1 | Q.P1 -2 | Q.P1 -3 | Q.P1 -4 | Q.P1 -5 | Q.P1 -6 |
|---|---|---|---|---|---|---|---|---|
| Descrizione | | | SPD | MULTIMETRO | GENERALE ILLUMINAZIONE PIANO PRIMO | ILLUMINAZIONE AULE 7/8 | ILLUMINAZIONE ORDINARIA | ILLUMINAZIONE DI EMERGENZA |
| POTENZA CONTEMPORANEA | [kW] | 22 | 0 | 0 | 6,4 | 0,25 | 0,2 | 0,05 |
| CORRENTE (Ib) | [A] | 40 | 0 | 0 | 19 | 1,14 | 0,912 | 0,228 |
| CosFi | | 0,893 | --- | --- | 0,906 | 0,95 | 0,95 | 0,95 |
| COEFF. DI CONTEMPORANEITA' | [%] | 75 | 100 | 100 | 100 | 100 | 100 | 100 |
| SCHEMA FUNZIONALE | | | | | | | | |
| PROTEZIONE | MARCA | | | | | | | |
| | MODELLO | | | | | | | |
| | ESECUZIONE | Esecuzione Fissa | Esecuzione Fissa | Esecuzione Fissa | Esecuzione Fissa | Esecuzione Fissa | --- | --- |
| | TIPOLOGIA | Sezionatore | Limitatore SPD | Fusibile | MagnetoTermico | MagnetoTermicoDiff. | No Protezione | No Protezione |
| | In max/min/Reg. [A] | ---/--- / 100 | ---/--- / 0 | ---/--- / 10 | ---/--- / 32 | ---/--- / 10 | ---/--- / --- | ---/--- / --- |
| | Im max/min/Reg. [A] | ---/---/--- | ---/---/--- | ---/---/28 | ---/---/320 | ---/---/100 | ---/---/--- | ---/---/--- |
| | P.d.I. / Curva [kA] | 0 / --- | 25 / --- | 100 / gL | 10 / C | 4,5 / C | --- / --- | --- / --- |
| | Id max/min/Reg./Classe [A] | --- | --- | --- | --- | 0,03 - Cl. A | --- | --- |
| DISTRIBUZIONE | | Quadripolare | Quadripolare | Quadripolare | Quadripolare | Monofase L1+N | Monofase L1+N | Monofase L1+N |
| CADUTA DI TENSIONE PERCENTUALE | [%] | 1,39 | 1,39 | 1,39 | 1,41 | 1,58 | 1,95 | 1,67 |
| VOLTMETRO / AMPEROMETRO | | | | MULTIMETRO MODBUS | | | | |
| LINEA | SIGLA | --- | --- | --- | --- | FG16OM16 | FG16OM16 | FG16OM16 |
| | LUNGHEZZA [m] | --- | --- | --- | --- | 20 | 60 | 60 |
| | POSA | --- | --- | --- | --- | 143/4M12_/30/0,8 | 143/4M12_/30/0,8 | 143/4M12_/30/0,8 |
| | K CORRETTIVI (K1,K2,K3,K4) | --- | --- | --- | --- | 0,800 | 0,800 | 0,800 |
| | Sezione [mmq] | --- | --- | --- | --- | 1(3G2,5) | 1(3G2,5) | 1(3G2,5) |
| | Portata (Iz) [A] | --- | --- | --- | --- | 26 | 26 | 26 |

NOTA:

TITOLO
# Quadro Piano Primo
Schema Unifilare

CODICE
PREFISSO Q.P1

COMMITTENTE
NUOVA SCUOLA PRIMARIA
COMUNE DI DERUTA
Deruta (PG)

| | | | |
|---|---|---|---|
| FILE U_Q.P1_00001 | | FOGLIO 1 | SEGUE 2 |
| DISEGN. | CONTR. | APPR. | |
| DISEGNO | | COMMESSA 00 | |

DATA: 25/10/2021

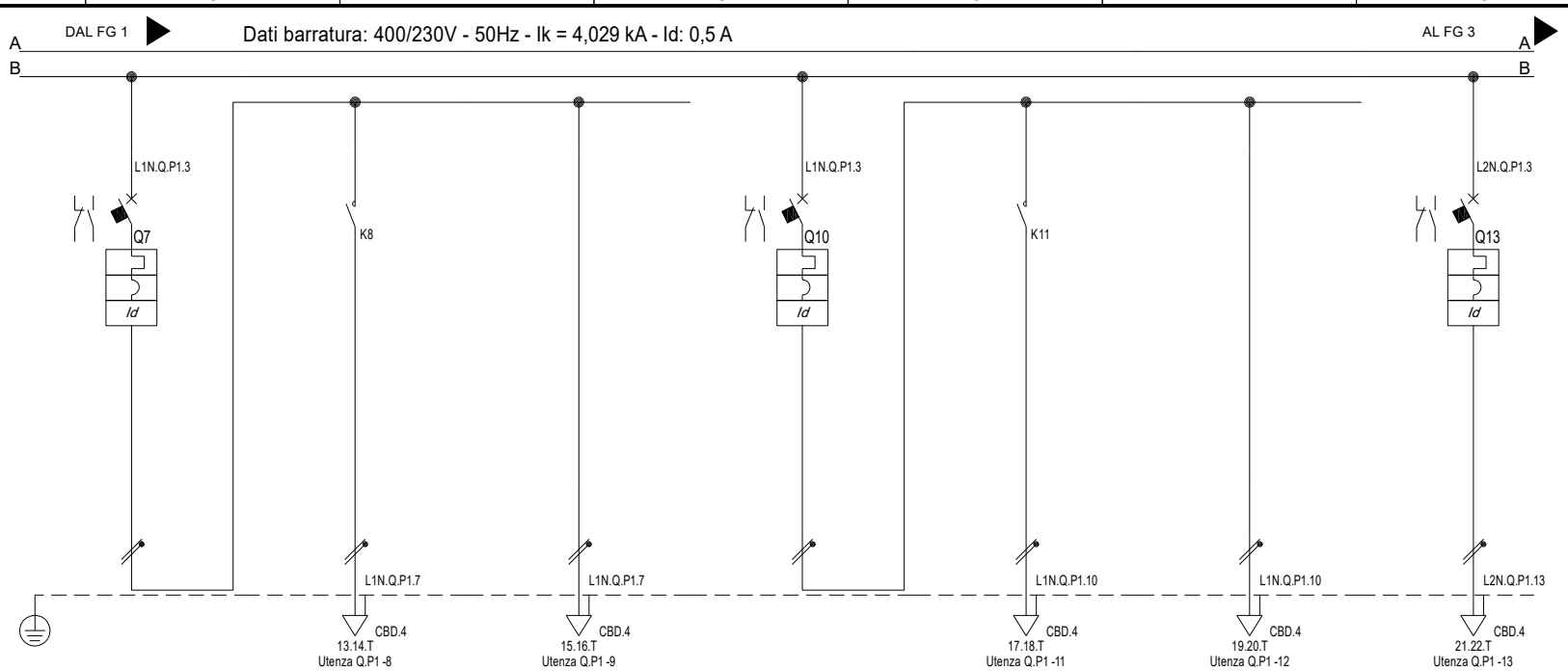


| | | | | | | | | |
|---|---|---|---|---|---|---|---|---|
| Sigla utenza | | Q.P1 -7 | Q.P1 -8 | Q.P1 -9 | Q.P1 -10 | Q.P1 -11 | Q.P1 -12 | Q.P1 -13 |
| Descrizione | | ILLUMINAZIONE AULE 9/10 | ILLUMINAZIONE ORDINARIA | ILLUMINAZIONE DI EMERGENZA | ILLUMINAZIONE AULE 11/12 | ILLUMINAZIONE ORDINARIA | ILLUMINAZIONE DI EMERGENZA | PRESIDENZA |
| POTENZA CONTEMPORANEA [kW] | | 0,25 | 0,2 | 0,05 | 0,25 | 0,2 | 0,05 | 0,4 |
| CORRENTE (Ib) [A] | | 1,14 | 0,912 | 0,228 | 1,14 | 0,912 | 0,228 | 1,925 |
| CosFi | | 0,95 | 0,95 | 0,95 | 0,95 | 0,95 | 0,95 | 0,9 |
| COEFF. DI CONTEMPORANEITA' [%] | | 100 | 100 | 100 | 100 | 100 | 100 | 100 |
| SCHEMA FUNZIONALE | | | | | | | | |
| PROTEZIONE | MARCA | | | | | | | |
| | MODELLO | | | | | | | |
| | ESECUZIONE | Esecuzione Fissa | --- | --- | Esecuzione Fissa | --- | --- | Esecuzione Fissa |
| | TIPOLOGIA | MagnetoTermicoDiff. | No Protezione | No Protezione | MagnetoTermicoDiff. | No Protezione | No Protezione | MagnetoTermicoDiff. |
| | In max/min/Reg. [A] | ---/--- / 10 | ---/--- / --- | ---/--- / --- | ---/--- / 10 | ---/--- / --- | ---/--- / --- | ---/--- / 10 |
| | Im max/min/Reg. [A] | ---/---/100 | ---/---/--- | ---/---/--- | ---/---/100 | ---/---/--- | ---/---/--- | ---/---/100 |
| | P.d.I. / Curva [kA] | 4,5 / C | --- / --- | --- / --- | 4,5 / C | --- / --- | --- / --- | 4,5 / C |
| | Id max/min/Reg./Classe [A] | 0,03 - Cl. A | --- | --- | 0,03 - Cl. A | --- | --- | 0,03 - Cl. A |
| DISTRIBUZIONE | | Monofase L1+N | Monofase L1+N | Monofase L1+N | Monofase L1+N | Monofase L1+N | Monofase L1+N | Monofase L2+N |
| CADUTA DI TENSIONE PERCENTUALE [%] | | 1,58 | 1,95 | 1,67 | 1,58 | 1,95 | 1,67 | 2,31 |
| VOLTMETRO / AMPEROMETRO | | | | | | | | |
| LINEA | SIGLA | FG16OM16 | FG16OM16 | FG16OM16 | FG16OM16 | FG16OM16 | FG16OM16 | FG16OM16 |
| | LUNGHEZZA [m] | 20 | 60 | 60 | 20 | 60 | 60 | 70 |
| | POSA | 143/4M12_/30/0,8 | 143/4M12_/30/0,8 | 143/4M12_/30/0,8 | 143/4M12_/30/0,8 | 143/4M12_/30/0,8 | 143/4M12_/30/0,8 | 143/4M12_/30/0,8 |
| | K CORRETTIVI (K1,K2,K3,K4) | 0,800 | 0,800 | 0,800 | 0,800 | 0,800 | 0,800 | 0,800 |
| | Sezione [mmq] | 1(3G2,5) | 1(3G2,5) | 1(3G2,5) | 1(3G2,5) | 1(3G2,5) | 1(3G2,5) | 1(3G2,5) |
| | Portata (Iz) [A] | 26 | 26 | 26 | 26 | 26 | 26 | 26 |

NOTA:

TITOLO
Quadro Piano Primo

Schema Unifilare

CODICE

PREFISSO Q.P1

COMMITTENTE
NUOVA SCUOLA PRIMARIA
COMUNE DI DERUTA
Deruta (PG)

FILE U_Q.P1_00002

FOGLIO 2 SEGUE 3

DISEGN. CONTR. APPR.

DISEGNO COMMESSA 00

DATA: 25/10/2021

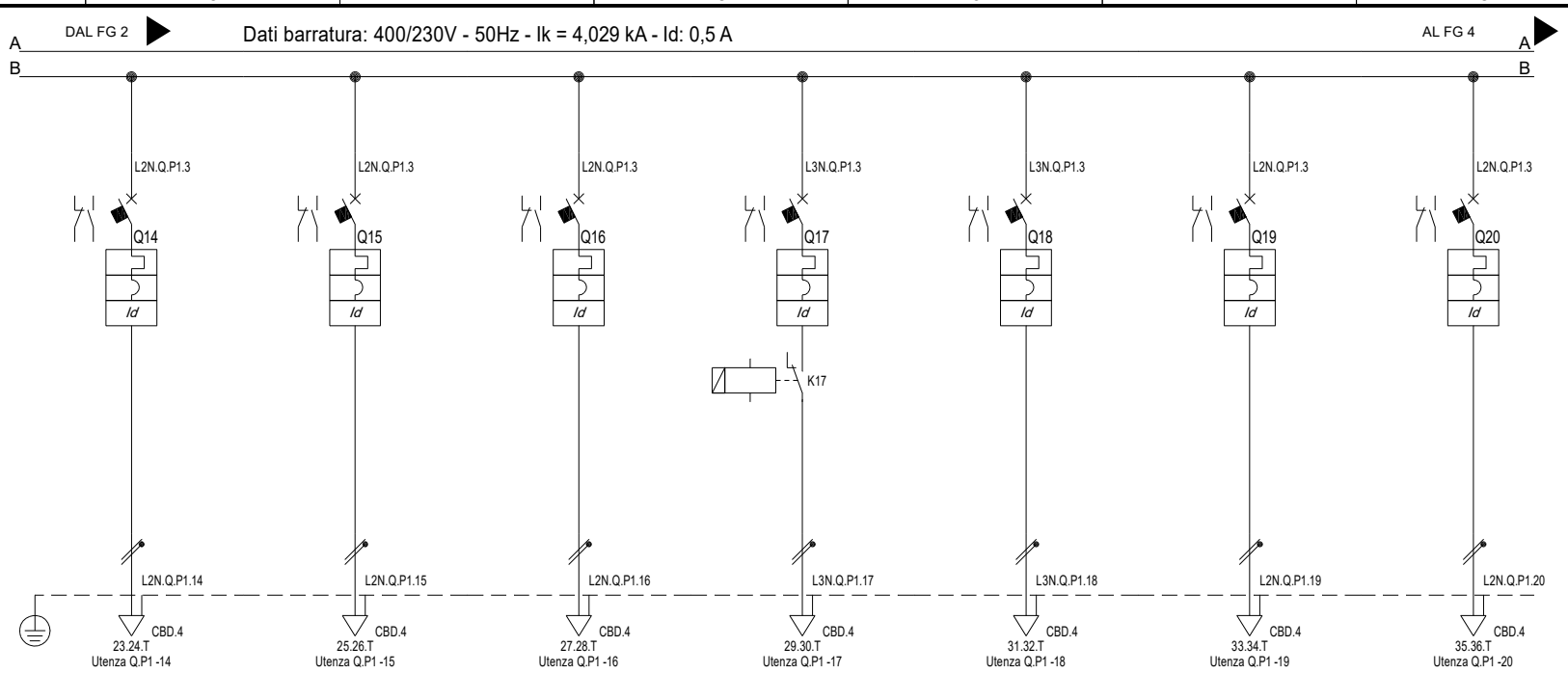


| | | | | | | | | |
|---|---|---|---|---|---|---|---|---|
| Sigla utenza | | Q.P1 -14 | Q.P1 -15 | Q.P1 -16 | Q.P1 -17 | Q.P1 -18 | Q.P1 -19 | Q.P1 -20 |
| Descrizione | | Uffici/Segreteria | Laboratorio 1 | Attività iIntegrative | Connettivo | Attività Speciali | Biblioteca Diffusa 1 | Biblioteca Diffusa 2 |
| POTENZA CONTEMPORANEA | [kW] | 0,9 | 0,4 | 0,4 | 1 | 0,15 | 0,9 | 0,9 |
| CORRENTE (Ib) | [A] | 4,33 | 1,925 | 1,925 | 4,811 | 0,722 | 4,33 | 4,33 |
| CosFi | | 0,9 | 0,9 | 0,9 | 0,9 | 0,9 | 0,9 | 0,9 |
| COEFF. DI CONTEMPORANEITA' | [%] | 100 | 100 | 100 | 100 | 100 | 100 | 100 |
| SCHEMA FUNZIONALE | | | | | | | | |
| PROTEZIONE | MARCA | | | | | | | |
| | MODELLO | | | | | | | |
| | ESECUZIONE | Esecuzione Fissa | Esecuzione Fissa | Esecuzione Fissa | Esecuzione Fissa | Esecuzione Fissa | Esecuzione Fissa | Esecuzione Fissa |
| | TIPOLOGIA | MagnetoTermicoDiff. | MagnetoTermicoDiff. | MagnetoTermicoDiff. | MagnetoTermicoDiff. | MagnetoTermicoDiff. | MagnetoTermicoDiff. | MagnetoTermicoDiff. |
| | In max/min/Reg. [A] | ---/--- / 10 | ---/--- / 10 | ---/--- / 10 | ---/--- / 10 | ---/--- / 10 | ---/--- / 10 | ---/--- / 10 |
| | Im max/min/Reg. [A] | ---/---/100 | ---/---/100 | ---/---/100 | ---/---/100 | ---/---/100 | ---/---/100 | ---/---/100 |
| | P.d.I. / Curva [kA] | 4,5 / C | 4,5 / C | 4,5 / C | 4,5 / C | 4,5 / C | 4,5 / C | 4,5 / C |
| | Id max/min/Reg./Classe [A] | 0,03 - Cl. A | 0,03 - Cl. A | 0,03 - Cl. A | 0,03 - Cl. A | 0,03 - Cl. A | 0,03 - Cl. A | 0,03 - Cl. A |
| DISTRIBUZIONE | | Monofase L2+N | Monofase L2+N | Monofase L2+N | Monofase L3+N | Monofase L3+N | Monofase L2+N | Monofase L2+N |
| CADUTA DI TENSIONE PERCENTUALE | [%] | 3,44 | 2,31 | 2,31 | 3,35 | 1,56 | 3,37 | 3,15 |
| VOLTMETRO / AMPEROMETRO | | | | | | | | |
| LINEA | SIGLA | FG16OM16 | FG16OM16 | FG16OM16 | FG16OM16 | FG16OM16 | FG16OM16 | FG16OM16 |
| | LUNGHEZZA [m] | 70 | 70 | 70 | 60 | 30 | 40 | 60 |
| | POSA | 143/4M12_/30/0,8 | 143/4M12_/30/0,8 | 143/4M12_/30/0,8 | 143/4M12_/30/0,8 | 143/4M12_/30/0,8 | 143/1M__2/30/0,8 | 143/4M12_/30/0,8 |
| | K CORRETTIVI (K1,K2,K3,K4) | 0,800 | 0,800 | 0,800 | 0,800 | 0,800 | 0,800 | 0,800 |
| | Sezione [mmq] | 1(3G2,5) | 1(3G2,5) | 1(3G2,5) | 1(3G2,5) | 1(3G2,5) | 1(3G1,5) | 1(3G2,5) |
| | Portata (Iz) [A] | 26 | 26 | 26 | 26 | 26 | 15 | 26 |

NOTA:

TITOLO
# Quadro Piano Primo

Schema Unifilare

CODICE

PREFISSO Q.P1

COMMITTENTE
NUOVA SCUOLA PRIMARIA
COMUNE DI DERUTA
Deruta (PG)

FILE U_Q.P1_00003

FOGLIO 3 SEGUE 4

DISEGN. CONTR. APPR.

DISEGNO COMMESSA 00

DATA: 25/10/2021

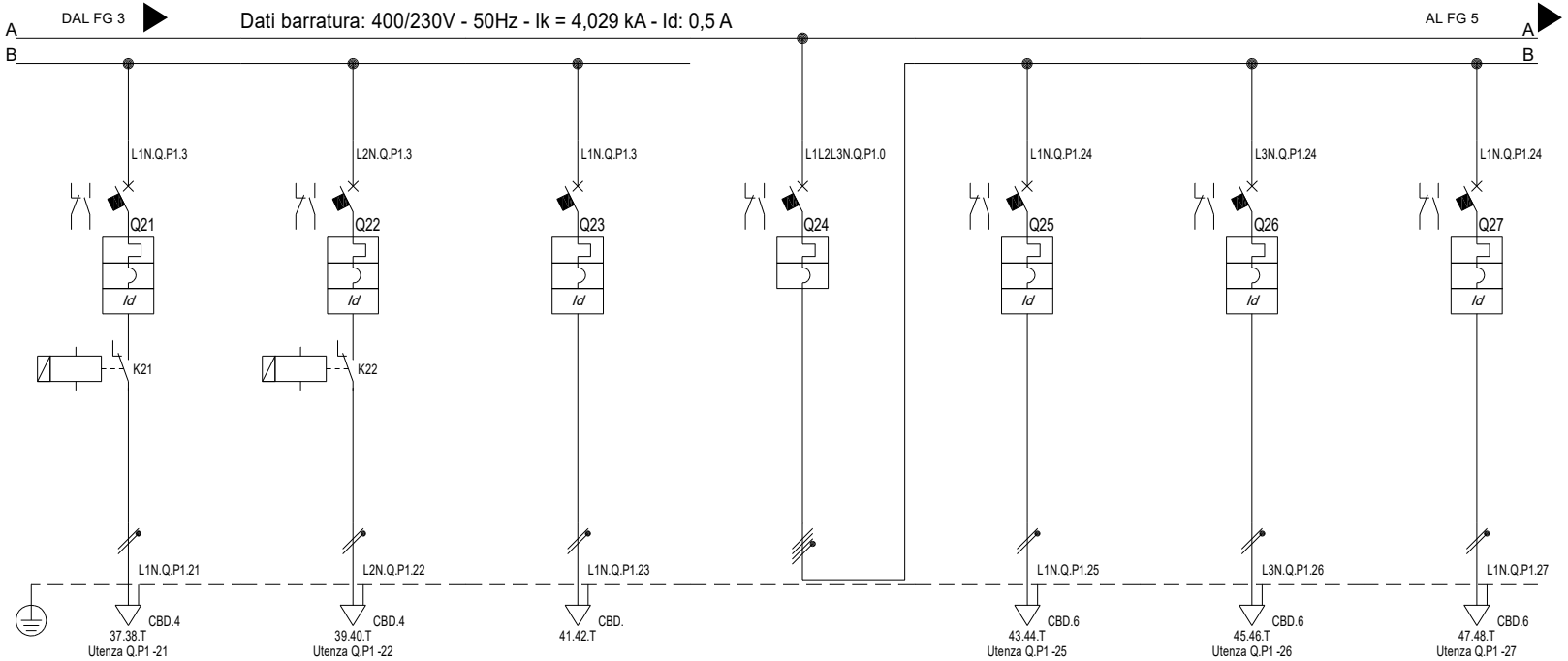


| | | | | | | | | |
|---|---|---|---|---|---|---|---|---|
| Sigla utenza | | Q.P1 -21 | Q.P1 -22 | Q.P1 -23 | Q.P1 -24 | Q.P1 -25 | Q.P1 -26 | Q.P1 -27 |
| Descrizione | | Ripostigli | Locali Quadri Elettrici | RISERVA | Generale Forza Motrice Piano Primo | Aula 7/8 | Aula 9/10 | Aula 11/12 |
| POTENZA CONTEMPORANEA | [kW] | 0,5 | 0,1 | 0 | 16 | 1,5 | 1,5 | 1,5 |
| CORRENTE (Ib) | [A] | 2,406 | 0,481 | 0 | 34 | 7,217 | 7,217 | 7,217 |
| CosFi | | 0,9 | 0,9 | --- | 0,9 | 0,9 | 0,9 | 0,9 |
| COEFF. DI CONTEMPORANEITA' | [%] | 100 | 100 | 100 | 80 | 100 | 100 | 100 |
| SCHEMA FUNZIONALE | | | | | | | | |
| PROTEZIONE | MARCA | | | | | | | |
| | MODELLO | | | | | | | |
| | ESECUZIONE | Esecuzione Fissa | Esecuzione Fissa | Esecuzione Fissa | Esecuzione Fissa | Esecuzione Fissa | Esecuzione Fissa | Esecuzione Fissa |
| | TIPOLOGIA | MagnetoTermicoDiff. | MagnetoTermicoDiff. | MagnetoTermicoDiff. | MagnetoTermico | MagnetoTermicoDiff. | MagnetoTermicoDiff. | MagnetoTermicoDiff. |
| | In max/min/Reg. [A] | ---/--- / 10 | ---/--- / 10 | ---/--- / 10 | ---/--- / 63 | ---/--- / 16 | ---/--- / 16 | ---/--- / 16 |
| | Im max/min/Reg. [A] | ---/---/100 | ---/---/100 | ---/---/100 | ---/---/630 | ---/---/160 | ---/---/160 | ---/---/160 |
| | P.d.I. / Curva [kA] | 4,5 / C | 4,5 / C | 4,5 / C | 6 / C | 4,5 / C | 4,5 / C | 4,5 / C |
| | Id max/min/Reg./Classe [A] | 0,03 - Cl. A | 0,03 - Cl. A | 0,03 - Cl. A | --- | 0,03 - Cl. A | 0,03 - Cl. A | 0,03 - Cl. A |
| DISTRIBUZIONE | | Monofase L1+N | Monofase L2+N | Monofase L1+N | Quadripolare | Monofase L1+N | Monofase L3+N | Monofase L1+N |
| CADUTA DI TENSIONE PERCENTUALE | [%] | 2,22 | 1,57 | 1,41 | 1,41 | 3,22 | 2,34 | 2,19 |
| VOLTMETRO / AMPEROMETRO | | | | | | | | |
| LINEA | SIGLA | FG16OM16 | FG16OM16 | --- | --- | FG16OM16 | FG16OM16 | FG16OM16 |
| | LUNGHEZZA [m] | 50 | 50 | --- | --- | 60 | 30 | 25 |
| | POSA | 143/4M12_/30/0,8 | 143/4M12_/30/0,8 | --- | --- | 143/4M12_/30/0,8 | 143/4M12_/30/0,8 | 143/4M12_/30/0,8 |
| | K CORRETTIVI (K1,K2,K3,K4) | 0,800 | 0,800 | --- | --- | 0,800 | 0,800 | 0,800 |
| | Sezione [mmq] | 1(3G2,5) | 1(3G2,5) | --- | --- | 1(3G4) | 1(3G4) | 1(3G4) |
| | Portata (Iz) [A] | 26 | 26 | --- | --- | 36 | 36 | 36 |

NOTA:

TITOLO
Quadro Piano Primo

Schema Unifilare

CODICE

PREFISSO Q.P1

COMMITTENTE
NUOVA SCUOLA PRIMARIA
COMUNE DI DERUTA
Deruta (PG)

FILE U_Q.P1_00004
FOGLIO 4 SEGUE 5
DISEG. CONTR. APPR.
DISEGNO COMMESSA 00

DATA: 25/10/2021

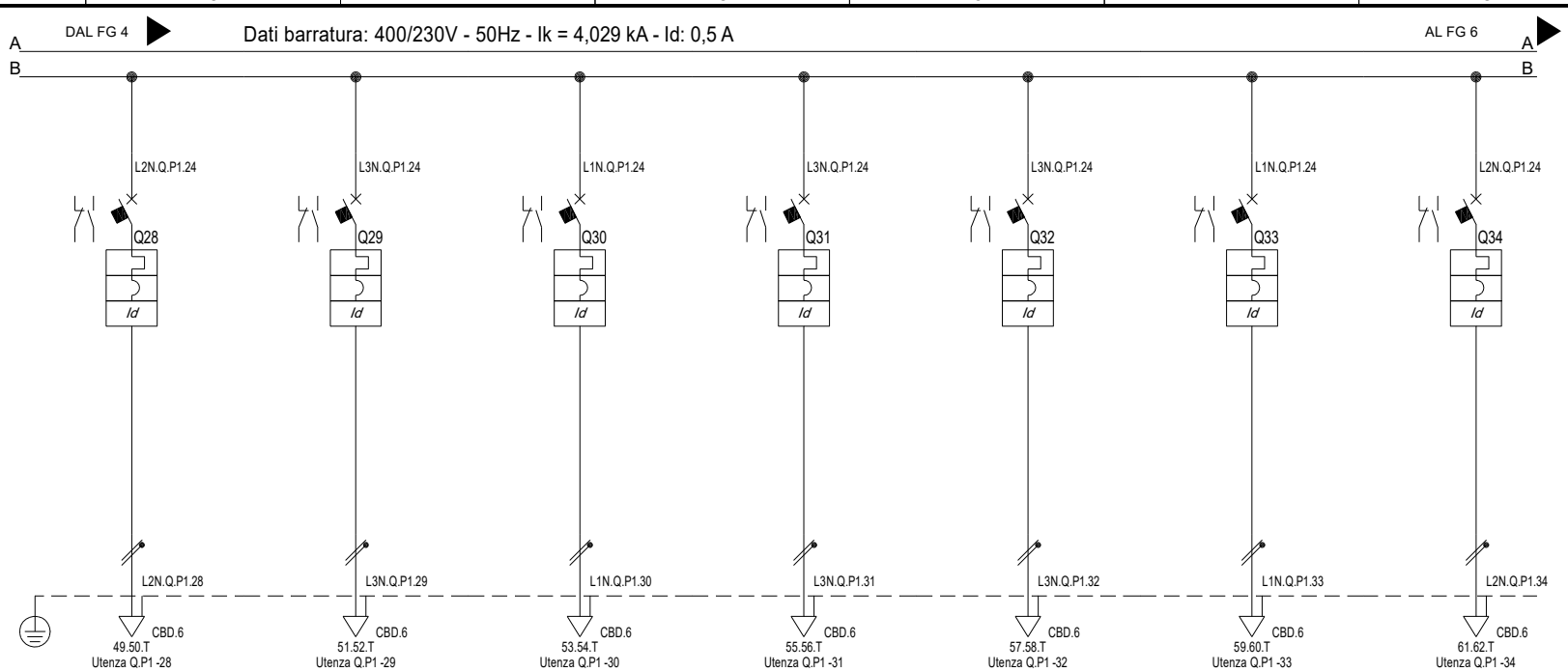


| | | | | | | | | |
|---|---|---|---|---|---|---|---|---|
| Sigla utenza | | Q.P1 -28 | Q.P1 -29 | Q.P1 -30 | Q.P1 -31 | Q.P1 -32 | Q.P1 -33 | Q.P1 -34 |
| Descrizione | | Attività integrative | Laboratorio | Attività Speciali | Connettivo | Biblioteca Diffusa 1/2 | Presidenza | Uffici/Segreteria |
| POTENZA CONTEMPORANEA | [kW] | 1,8 | 1,8 | 1,8 | 1,5 | 1,5 | 1,5 | 2,5 |
| CORRENTE (Ib) | [A] | 8,66 | 8,66 | 8,66 | 7,217 | 7,217 | 7,217 | 12 |
| CosFi | | 0,9 | 0,9 | 0,9 | 0,9 | 0,9 | 0,9 | 0,9 |
| COEFF. DI CONTEMPORANEITA' | [%] | 100 | 100 | 100 | 100 | 100 | 100 | 100 |
| SCHEMA FUNZIONALE | | | | | | | | |
| PROTEZIONE | MARCA | | | | | | | |
| | MODELLO | | | | | | | |
| | ESECUZIONE | Esecuzione Fissa | Esecuzione Fissa | Esecuzione Fissa | Esecuzione Fissa | Esecuzione Fissa | Esecuzione Fissa | Esecuzione Fissa |
| | TIPOLOGIA | MagnetoTermicoDiff. | MagnetoTermicoDiff. | MagnetoTermicoDiff. | MagnetoTermicoDiff. | MagnetoTermicoDiff. | MagnetoTermicoDiff. | MagnetoTermicoDiff. |
| | In max/min/Reg. [A] | ---/--- / 16 | ---/--- / 16 | ---/--- / 16 | ---/--- / 16 | ---/--- / 16 | ---/--- / 16 | ---/--- / 16 |
| | Im max/min/Reg. [A] | ---/---/160 | ---/---/160 | ---/---/160 | ---/---/160 | ---/---/160 | ---/---/160 | ---/---/160 |
| | P.d.I. / Curva [kA] | 4,5 / C | 4,5 / C | 4,5 / C | 4,5 / C | 4,5 / C | 4,5 / C | 4,5 / C |
| | Id max/min/Reg./Classe [A] | 0,03 - Cl. A | 0,03 - Cl. A | 0,03 - Cl. A | 0,03 - Cl. A | 0,03 - Cl. A | 0,03 - Cl. A | 0,03 - Cl. A |
| DISTRIBUZIONE | | Monofase L2+N | Monofase L3+N | Monofase L1+N | Monofase L3+N | Monofase L3+N | Monofase L1+N | Monofase L2+N |
| CADUTA DI TENSIONE PERCENTUALE | [%] | 3,59 | 3,59 | 3,59 | 3,8 | 3,8 | 2,04 | 3,73 |
| VOLTMETRO / AMPEROMETRO | | | | | | | | |
| LINEA | SIGLA | FG16OM16 | FG16OM16 | FG16OM16 | FG16OM16 | FG16OM16 | FG16OM16 | FG16OM16 |
| | LUNGHEZZA [m] | 60 | 60 | 60 | 80 | 80 | 20 | 45 |
| | POSA | 143/4M12_/30/0,8 | 143/4M12_/30/0,8 | 143/4M12_/30/0,8 | 143/4M12_/30/0,8 | 143/4M12_/30/0,8 | 143/4M12_/30/0,8 | 143/4M12_/30/0,8 |
| | K CORRETTIVI (K1,K2,K3,K4) | 0,800 | 0,800 | 0,800 | 0,800 | 0,800 | 0,800 | 0,800 |
| | Sezione [mmq] | 1(3G4) | 1(3G4) | 1(3G4) | 1(3G4) | 1(3G4) | 1(3G4) | 1(3G4) |
| | Portata (Iz) [A] | 36 | 36 | 36 | 36 | 36 | 36 | 36 |

NOTA:

TITOLO
Quadro Piano Primo

Schema Unifilare

CODICE

PREFISSO Q.P1

COMMITTENTE
NUOVA SCUOLA PRIMARIA
COMUNE DI DERUTA
Deruta (PG)

FILE U_Q.P1_00005
FOGLIO 5 SEGUE 6
DISEG. CONTR. APPR.
DISEGNO COMMESSA 00

DATA: 25/10/2021

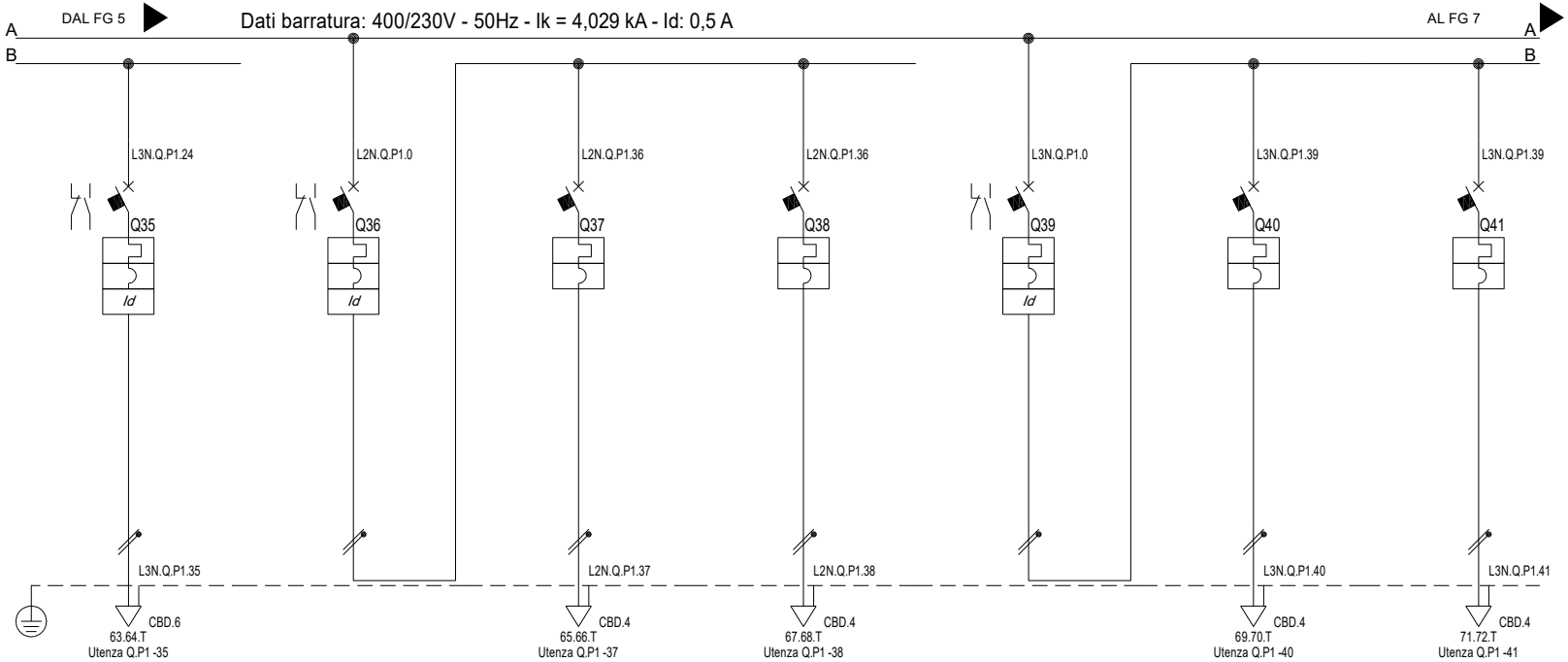


| | | | | | | | | |
|---|---|---|---|---|---|---|---|---|
| Sigla utenza | | Q.P1 -35 | Q.P1 -36 | Q.P1 -37 | Q.P1 -38 | Q.P1 -39 | Q.P1 -40 | Q.P1 -41 |
| Descrizione | | Ripostigli | Servizi Igienici M | Illuminazione | Prese | Servizi Igienici F | Illuminazione | Prese |
| POTENZA CONTEMPORANEA | [kW] | 2,5 | 1,2 | 0,2 | 1 | 1,2 | 0,2 | 1 |
| CORRENTE (Ib) | [A] | 12 | 5,774 | 0,962 | 4,811 | 5,774 | 0,962 | 4,811 |
| CosFi | | 0,9 | 0,9 | 0,9 | 0,9 | 0,9 | 0,9 | 0,9 |
| COEFF. DI CONTEMPORANEITA' | [%] | 100 | 100 | 100 | 100 | 100 | 100 | 100 |
| SCHEMA FUNZIONALE | | | | | | | | |
| PROTEZIONE | MARCA | | | | | | | |
| | MODELLO | | | | | | | |
| | ESECUZIONE | Esecuzione Fissa | Esecuzione Fissa | Esecuzione Fissa | Esecuzione Fissa | Esecuzione Fissa | Esecuzione Fissa | Esecuzione Fissa |
| | TIPOLOGIA | MagnetoTermicoDiff. | MagnetoTermicoDiff. | MagnetoTermico | MagnetoTermico | MagnetoTermicoDiff. | MagnetoTermico | MagnetoTermico |
| | In max/min/Reg. [A] | ---/--- / 16 | ---/--- / 16 | ---/--- / 10 | ---/--- / 16 | ---/--- / 16 | ---/--- / 6 | ---/--- / 16 |
| | Im max/min/Reg. [A] | ---/---/160 | ---/---/160 | ---/---/100 | ---/---/160 | ---/---/160 | ---/---/60 | ---/---/160 |
| | P.d.I. / Curva [kA] | 4,5 / C | 4,5 / C | 4,5 / C | 4,5 / C | 4,5 / C | 4,5 / C | 4,5 / C |
| | Id max/min/Reg./Classe [A] | 0,03 - Cl. A | 0,03 - Cl. A | --- | --- | 0,03 - Cl. A | --- | --- |
| DISTRIBUZIONE | | Monofase L3+N | Monofase L2+N | Monofase L2+N | Monofase L2+N | Monofase L3+N | Monofase L3+N | Monofase L3+N |
| CADUTA DI TENSIONE PERCENTUALE | [%] | 3,23 | 1,43 | 1,96 | 3,04 | 1,43 | 1,87 | 2,73 |
| VOLTMETRO / AMPEROMETRO | | | | | | | | |
| LINEA | SIGLA | FG16OM16 | --- | FG16OM16 | FG16OM16 | --- | FG16OM16 | FG16OM16 |
| | LUNGHEZZA [m] | 35 | --- | 50 | 50 | --- | 40 | 40 |
| | POSA | 143/4M12_/30/0,8 | --- | 143/1M__2/30/0,8 | 143/1M__2/30/0,8 | --- | 143/1M__2/30/0,8 | 143/1M__2/30/0,8 |
| | K CORRETTIVI (K1,K2,K3,K4) | 0,800 | --- | 0,800 | 0,800 | --- | 0,800 | 0,800 |
| | Sezione [mmq] | 1(3G4) | --- | 1(3G1,5) | 1(3G2,5) | --- | 1(3G1,5) | 1(3G2,5) |
| | Portata (Iz) [A] | 36 | --- | 15 | 20 | --- | 15 | 20 |

NOTA:

TITOLO
Quadro Piano Primo

Schema Unifilare

CODICE

PREFISSO Q.P1

COMMITTENTE
NUOVA SCUOLA PRIMARIA
COMUNE DI DERUTA
Deruta (PG)

FILE U_Q.P1_00006

FOGLIO 6 SEGUE 7

DIS. CONTR. APPR.

DISEGNO

COMMESSA 00

DATA: 25/10/2021

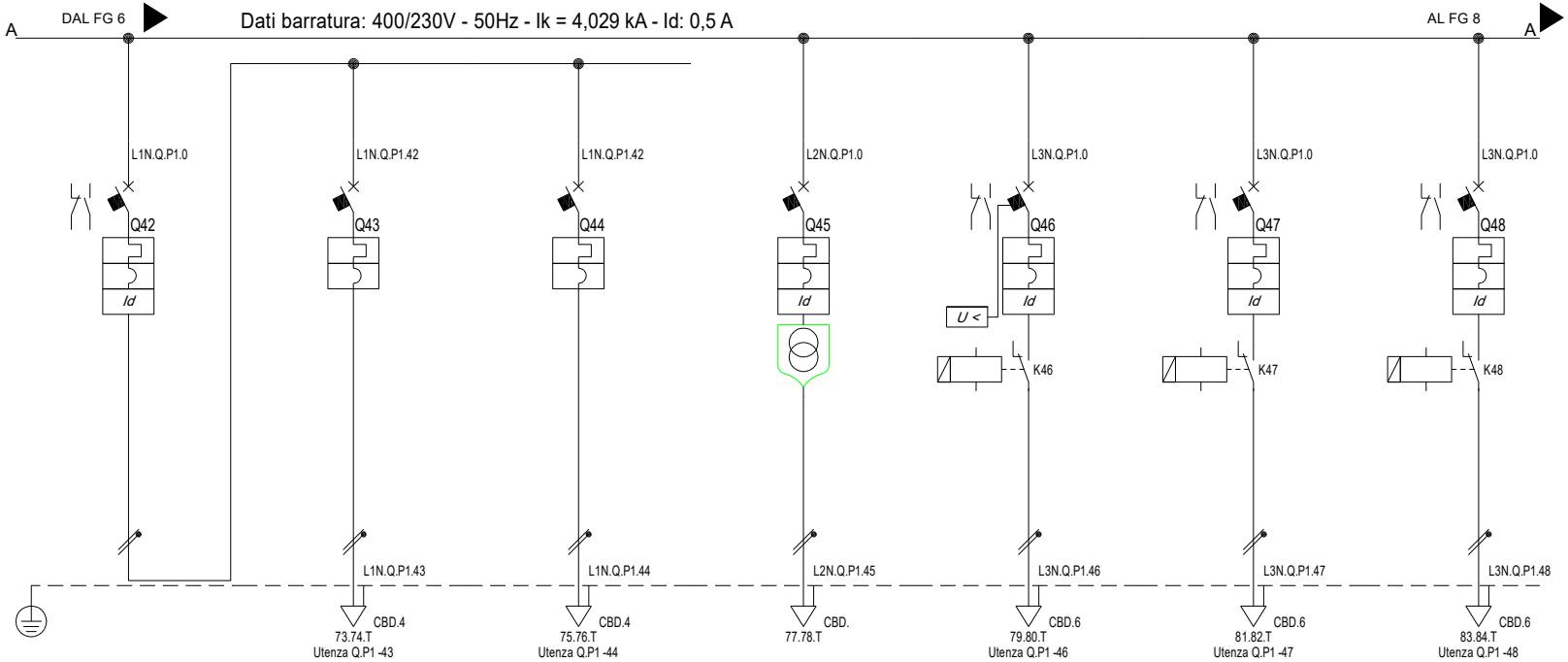


| Sigla utenza | | Q.P1 -42 | Q.P1 -43 | Q.P1 -44 | Q.P1 -45 | Q.P1 -46 | Q.P1 -47 | Q.P1 -48 |
|---|---|---|---|---|---|---|---|---|
| Descrizione | | Servizi Igienici Personale ATA / docenti | Illuminazione | Prese | Ausiliari 24V | Serrande Tagliafuoco | Serrande di Regolazione | Gestione Valvole Batterie su canali Aria |
| POTENZA CONTEMPORANEA | [kW] | 1,2 | 0,2 | 1 | 1,44 | 0,5 | 0,5 | 0,5 |
| CORRENTE (Ib) | [A] | 5,774 | 0,962 | 4,811 | 133 | 2,406 | 2,406 | 2,406 |
| CosFi | | 0,9 | 0,9 | 0,9 | 0,9 | 0,9 | 0,9 | 0,9 |
| COEFF. DI CONTEMPORANEITA' | [%] | 100 | 100 | 100 | 100 | 100 | 100 | 100 |
| SCHEMA FUNZIONALE | | | | | | | | |
| PROTEZIONE | MARCA | | | | | | | |
| | MODELLO | | | | | | | |
| | ESECUZIONE | Esecuzione Fissa | Esecuzione Fissa | Esecuzione Fissa | Esecuzione Fissa | Esecuzione Fissa | Esecuzione Fissa | Esecuzione Fissa |
| | TIPOLOGIA | MagnetoTermicoDiff. | MagnetoTermico | MagnetoTermico | MagnetoTermicoDiff. | MagnetoTermicoDiff. | MagnetoTermicoDiff. | MagnetoTermicoDiff. |
| | In max/min/Reg. [A] | ---/--- / 16 | ---/--- / 6 | ---/--- / 16 | ---/--- / 10 | ---/--- / 16 | ---/--- / 16 | ---/--- / 16 |
| | Im max/min/Reg. [A] | ---/---/160 | ---/---/60 | ---/---/160 | ---/---/100 | ---/---/160 | ---/---/160 | ---/---/160 |
| | P.d.I. / Curva [kA] | 4,5 / C | 4,5 / C | 4,5 / C | 4,5 / C | 4,5 / C | 4,5 / C | 4,5 / C |
| | Id max/min/Reg./Classe [A] | 0,03 - Cl. A | --- | --- | 0,03 - Cl. A | 0,03 - Cl. A | 0,03 - Cl. A | 0,03 - Cl. A |
| DISTRIBUZIONE | | Monofase L1+N | Monofase L1+N | Monofase L1+N | Monofase L2+N | Monofase L3+N | Monofase L3+N | Monofase L3+N |
| CADUTA DI TENSIONE PERCENTUALE | [%] | 1,43 | 2,29 | 3,36 | 1,47 | 2,09 | 2,09 | 2,09 |
| VOLTMETRO / AMPEROMETRO | | | | | | | | |
| LINEA | SIGLA | --- | FG16OM16 | FG16OM16 | --- | FG16OM16 | FG16OM16 | FG16OM16 |
| | LUNGHEZZA [m] | --- | 80 | 60 | --- | 70 | 70 | 70 |
| | POSA | --- | 143/1M__2/30/0,8 | 143/1M__2/30/0,8 | --- | 143/1M__2/30/0,8 | 143/1M__2/30/0,8 | 143/1M__2/30/0,8 |
| | K CORRETTIVI (K1,K2,K3,K4) | --- | 0,800 | 0,800 | --- | 0,800 | 0,800 | 0,800 |
| | Sezione [mmq] | --- | 1(3G1,5) | 1(3G2,5) | --- | 1(3G4) | 1(3G4) | 1(3G4) |
| | Portata (Iz) [A] | --- | 15 | 20 | --- | 26 | 26 | 26 |

NOTA:

TITOLO
Quadro Piano Primo

Schema Unifilare

CODICE

PREFISSO Q.P1

COMMITTENTE
NUOVA SCUOLA PRIMARIA
COMUNE DI DERUTA
Deruta (PG)

FILE U_Q.P1_00007

FOGLIO 7 SEGUE 8

DISEGN. CONTR. APPR.

DISEGNO COMMESSA 00

DATA: 25/10/2021

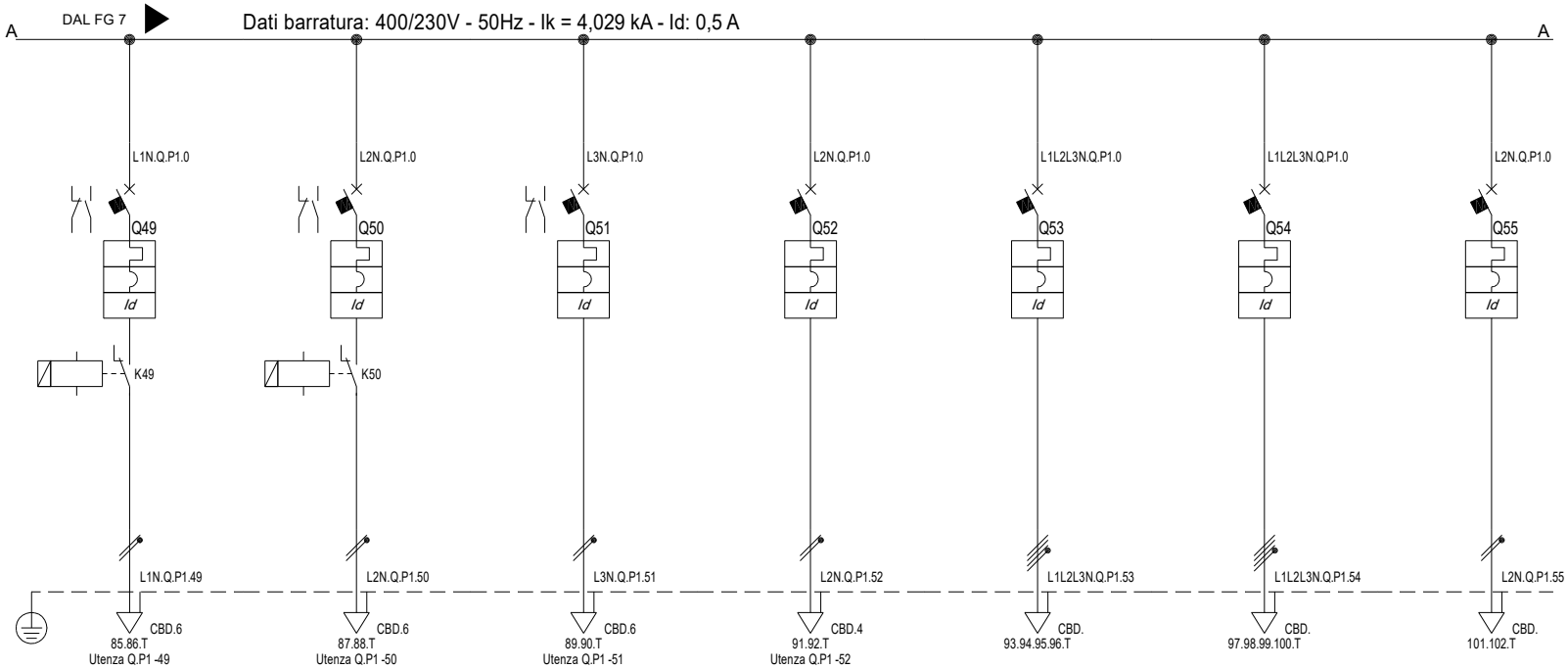


| | | | | | | | | |
|---|---|---|---|---|---|---|---|---|
| Sigla utenza | | Q.P1 -49 | Q.P1 -50 | Q.P1 -51 | Q.P1 -52 | Q.P1 -53 | Q.P1 -54 | Q.P1 -55 |
| Descrizione | | Fan Coil | Fan Coil Uffici | Rack dati | Predisposizione Centralina TV/Antenna | Predisposizione Motorizzazione Infissi | Riserva | Riserva |
| POTENZA CONTEMPORANEA | [kW] | 0,5 | 0,5 | 0,3 | 0,2 | 0 | 0 | 0 |
| CORRENTE (Ib) | [A] | 2,406 | 2,406 | 1,443 | 0,962 | 0 | 0 | 0 |
| CosFi | | 0,9 | 0,9 | 0,9 | 0,9 | --- | --- | --- |
| COEFF. DI CONTEMPORANEITA' | [%] | 100 | 100 | 100 | 100 | 100 | 100 | 100 |
| SCHEMA FUNZIONALE | | | | | | | | |
| PROTEZIONE | MARCA | | | | | | | |
| | MODELLO | | | | | | | |
| | ESECUZIONE | Esecuzione Fissa | Esecuzione Fissa | Esecuzione Fissa | Esecuzione Fissa | Esecuzione Fissa | Esecuzione Fissa | Esecuzione Fissa |
| | TIPOLOGIA | MagnetoTermicoDiff. | MagnetoTermicoDiff. | MagnetoTermicoDiff. | MagnetoTermicoDiff. | MagnetoTermicoDiff. | MagnetoTermicoDiff. | MagnetoTermicoDiff. |
| | In max/min/Reg. [A] | ---/--- / 16 | ---/--- / 16 | ---/--- / 16 | ---/--- / 16 | ---/--- / 16 | ---/--- / 16 | ---/--- / 10 |
| | Im max/min/Reg. [A] | ---/---/160 | ---/---/160 | ---/---/160 | ---/---/160 | ---/---/160 | ---/---/160 | ---/---/100 |
| | P.d.I. / Curva [kA] | 4,5 / C | 4,5 / C | 4,5 / C | 4,5 / C | 10 / C | 6 / C | 6 / C |
| | Id max/min/Reg./Classe [A] | 0,03 - Cl. A | 0,03 - Cl. A | 0,03 - Cl. A | 0,03 - Cl. A | 0,03 - Cl. A | 0,03 - Cl. A | 0,03 - Cl. A |
| DISTRIBUZIONE | | Monofase L1+N | Monofase L2+N | Monofase L3+N | Monofase L2+N | Quadripolare | Quadripolare | Monofase L2+N |
| CADUTA DI TENSIONE PERCENTUALE | [%] | 2,09 | 2,09 | 1,46 | 1,5 | 1,39 | 1,39 | 1,39 |
| VOLTMETRO / AMPEROMETRO | | | | | | | | |
| LINEA | SIGLA | FG16OM16 | FG16OM16 | FG16OM16 | FG16OM16 | --- | --- | --- |
| | LUNGHEZZA [m] | 70 | 70 | 10 | 10 | --- | --- | --- |
| | POSA | 143/1M__2/30/0,8 | 143/1M__2/30/0,8 | 143/1M__2/30/0,8 | 143/3M13_/30/0,8 | --- | --- | --- |
| | K CORRETTIVI (K1,K2,K3,K4) | 0,800 | 0,800 | 0,800 | 0,800 | --- | --- | --- |
| | Sezione [mmq] | 1(3G4) | 1(3G4) | 1(3G4) | 1(3G1,5) | --- | --- | --- |
| | Portata (Iz) [A] | 26 | 26 | 26 | 21 | --- | --- | --- |

NOTA:

TITOLO
Quadro Piano Primo

Schema Unifilare

CODICE

PREFISSO Q.P1

COMMITTENTE
NUOVA SCUOLA PRIMARIA
COMUNE DI DERUTA
Deruta (PG)

FILE U_Q.P1_00008
FOGLIO 8
SEGUE -
DISEG. CONTR. APPR.
DISEGNO
COMMESSA 00

DATA: 25/10/2021

C.01
F 1

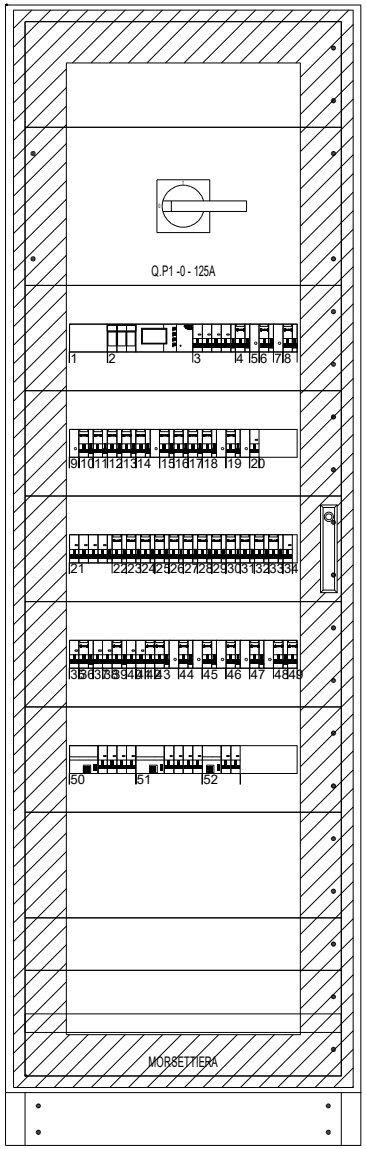


## DATI IDENTIFICATIVI DEL QUADRO

TIPO DI QUADRO: Carpenterie fino a 630 A
NORMA DI RIFERIMENTO: CEI EN 61439-1

| | |
|---|---|
| TENSIONE NOMINALE (V): | 400/230 |
| CORRENTE NOMINALE SBARRE (A): | 0 |
| CORRENTE NOMINALE AMMISSIBILE DI BREVE DURATA (Icw) x 1s (kA): | 25 |
| CORRENTE NOMINALE AMMISSIBILE DI PICCO (Ipk) (kA): | 53 |

ALTEZZA (mm): 2.150
LARGHEZZA (mm): 660
PROFONDITA' (mm): 175

GRADO DI PROTEZIONE: IP43 (senza porta IP3X)
FORMA COSTRUTTIVA: Forma 1

COLORE INVOLUCRO:
TIPO DI PORTA: VEDI DISEGNO
ACCESSIBILITA': ANTERIORE

RIFERIMENTI PORTATA SBARRE:
SB OS: Sbarre orizzontali superiori
SB OM: Sbarre orizzontali nel mezzo
SB VL: Sbarre verticali laterali
SB VP: Sbarre verticali posteriori

NOTA:

| TITOLO | CODICE | | COMMITTENTE | FILE | FOGLIO | SEGUE |
|---|---|---|---|---|---|---|
| Quadro Piano Primo | | | NUOVA SCUOLA PRIMARIA | Q_Q.P1_00001 | 1 | - |
| | | | COMUNE DI DERUTA | DISEGN. / CONTR. / APPR. | | |
| Schema fronte quadro | PREFISSO Q.P1 | | Deruta (PG) | DISEGNO | COMMESSA 00 | |

DATA: 25/10/2021

| | |
|---|---|
| Da Quadro: | QG |
| Partenza: | QG -6 |
| Cavo [mm²]: | 1(5G35) |
| Lunghezza [m]: | 70 |
| Tensione [V]: | 400 |
| Frequenza [Hz]: | 50 |
| Polarità: | Quadripolare |
| Tipo morsetto: | CBD.50 |
| Numerazione morsetto: | 1.2.3.4.T |

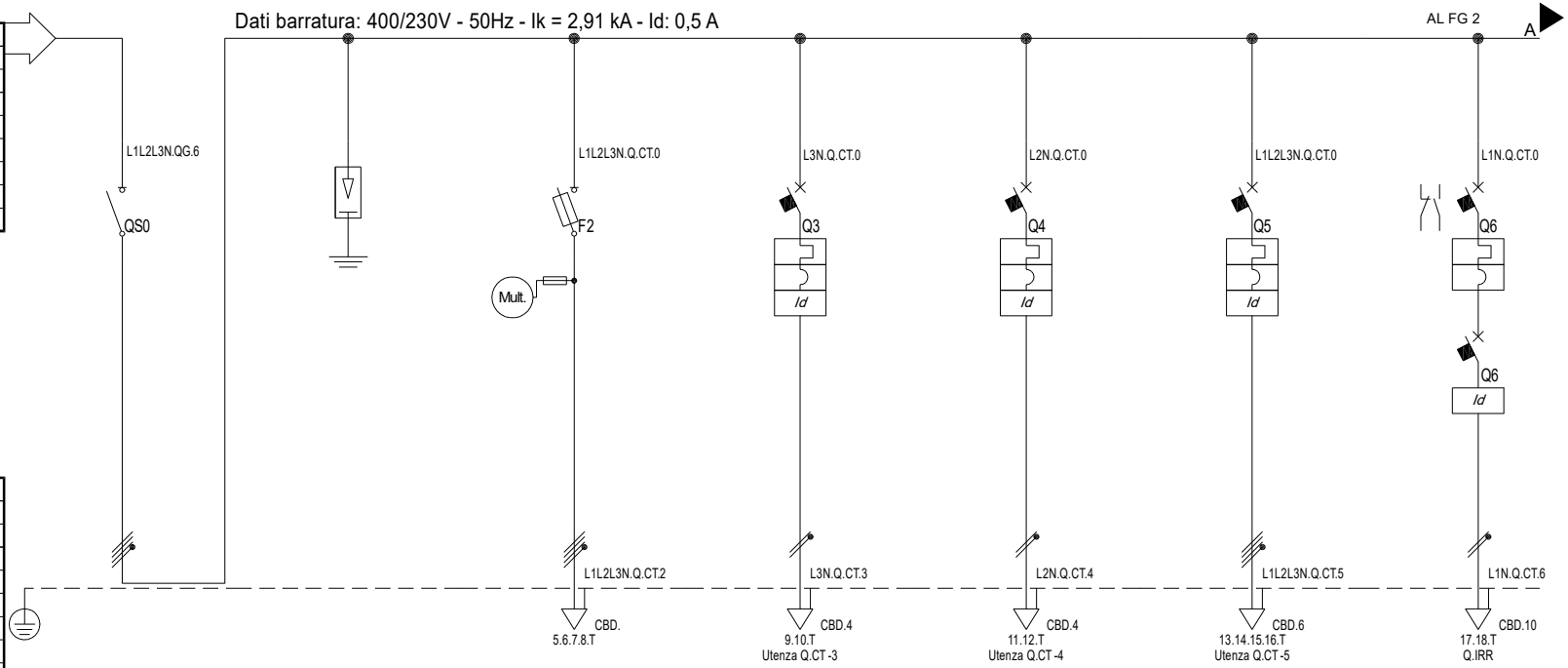


| | |
|---|---|
| Prefisso quadro: | Q.CT |
| Alimentazione: | Quadripolare |
| Ik Max [kA]: | 2,912 |
| Tensione nominale di impiego [V]: | 400 |
| Tensione di isolamento nominale[V]: | |
| Frequenza [Hz]: | 50 |
| Corrente ammissibile 1 s [kA]: | 4,5 |
| Grado di protezione IP: | --- |
| Codice: | |

| | | | | | | | | |
|---|---|---|---|---|---|---|---|---|
| Sigla utenza | | Q.CT -0 | Q.CT -1 | Q.CT -2 | Q.CT -3 | Q.CT -4 | Q.CT -5 | Q.CT -6 |
| Descrizione | | Generale Quadro | SPD Classe II | Analizzatore di rete | Luci | Prese | Prese CEE | Quadro Irrigazione |
| POTENZA CONTEMPORANEA | [kW] | 9,14 | 0 | 0 | 0,3 | 1 | 3,326 | 0,7 |
| CORRENTE (Ib) | [A] | 16 | 0 | 0 | 1,443 | 4,811 | 5,333 | 3,368 |
| CosFi | | 0,9 | --- | --- | 0,9 | 0,9 | 0,9 | 0,9 |
| COEFF. DI CONTEMPORANEITA' | [%] | 80 | 100 | 100 | 100 | 100 | 100 | 100 |
| SCHEMA FUNZIONALE | | | | | | | | |
| PROTEZIONE | MARCA | | | | | | | |
| | MODELLO | | | | | | | |
| | ESECUZIONE | Esecuzione Fissa | Esecuzione Fissa | Esecuzione Fissa | Esecuzione Fissa | Esecuzione Fissa | Esecuzione Fissa | Esecuzione Fissa |
| | TIPOLOGIA | Sezionatore | Limitatore SPD | Fusibile | MagnetoTermicoDiff. | MagnetoTermicoDiff. | MagnetoTermicoDiff. | MagnetoTermico+Differenziale |
| | In max/min/Reg. [A] | ---/--- / 125 | ---/--- / 0 | ---/--- / 6 | ---/--- / 10 | ---/--- / 16 | ---/--- / 16 | ---/--- / 20 |
| | Im max/min/Reg. [A] | ---/---/--- | ---/---/--- | ---/---/13 | ---/---/100 | ---/---/160 | ---/---/160 | ---/---/200 |
| | P.d.I. / Curva [kA] | 0 / --- | 25 / --- | 50 / gL | 4,5 / C | 4,5 / C | 6 / C | 4,5 / C |
| | Id max/min/Reg./Classe [A] | --- | --- | --- | 0,03 - Cl. A | 0,03 - Cl. A | 0,03 - Cl. A | 0,5 - Cl. B |
| DISTRIBUZIONE | | Quadripolare | Quadripolare | Quadripolare | Monofase L3+N | Monofase L2+N | Quadripolare | Monofase L1+N |
| CADUTA DI TENSIONE PERCENTUALE | [%] | 1,37 | 1,37 | 1,37 | 1,54 | 1,72 | 1,6 | 1,73 |
| VOLTMETRO / AMPEROMETRO | | | | | | | | |
| LINEA | SIGLA | --- | --- | --- | FG16OM16 | FG16OM16 | FG16OM16 | FG16OM16 |
| | LUNGHEZZA [m] | --- | --- | --- | 10 | 10 | 20 | 40 |
| | POSA | --- | --- | --- | 143/3M13_/30/0,8 | 143/3M13_/30/0,8 | 143/3M13_/30/0,8 | 143/4M12_/20/0,864 |
| | K CORRETTIVI (K1,K2,K3,K4) | --- | --- | --- | 0,800 | 0,800 | 0,800 | 0,864 |
| | Sezione [mmq] | --- | --- | --- | 1(3G1,5) | 1(3G2,5) | 1(5G4) | 1(3G6) |
| | Portata (Iz) [A] | --- | --- | --- | 21 | 29 | 34 | 50 |

NOTA:

TITOLO
# Quadro Centrale Termica Scuola

Schema Unifilare

CODICE

PREFISSO Q.CT

COMMITTENTE
NUOVA SCUOLA PRIMARIA
COMUNE DI DERUTA
Deruta (PG)

| | | | |
|---|---|---|---|
| FILE U_Q.CT_00001 | | FOGLIO 1 | SEGUE 2 |
| DISEGN. | CONTR. | APPR. | |
| DISEGNO | | COMMESSA 00 | |

DATA: 25/10/2021

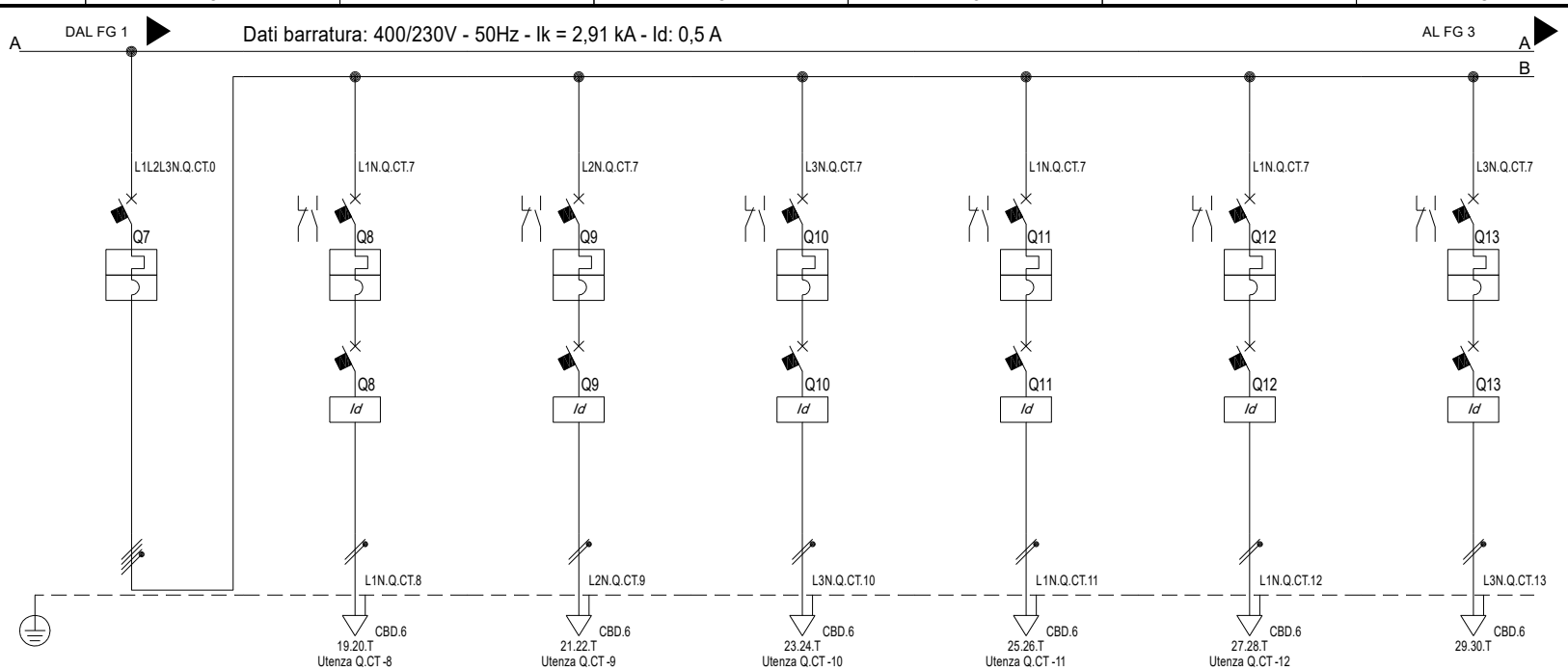


| Sigla utenza | | Q.CT -7 | Q.CT -8 | Q.CT -9 | Q.CT -10 | Q.CT -11 | Q.CT -12 | Q.CT -13 |
|---|---|---|---|---|---|---|---|---|
| Descrizione | | Generale Pompe | Pompa P1 | Pompa P2 | Pompa P3 | Pompa P4 | Pompa P5 | Riserva |
| POTENZA CONTEMPORANEA | [kW] | 3 | 0,6 | 0,6 | 0,6 | 0,6 | 0,6 | 0 |
| CORRENTE (Ib) | [A] | 8,66 | 2,887 | 2,887 | 2,887 | 2,887 | 2,887 | 0 |
| CosFi | | 0,9 | 0,9 | 0,9 | 0,9 | 0,9 | 0,9 | --- |
| COEFF. DI CONTEMPORANEITA' | [%] | 100 | 100 | 100 | 100 | 100 | 100 | 100 |
| SCHEMA FUNZIONALE | | | | | | | | |
| PROTEZIONE | MARCA | | | | | | | |
| | MODELLO | | | | | | | |
| | ESECUZIONE | Esecuzione Fissa | Esecuzione Fissa | Esecuzione Fissa | Esecuzione Fissa | Esecuzione Fissa | Esecuzione Fissa | Esecuzione Fissa |
| | TIPOLOGIA | MagnetoTermico | MagnetoTermico+Differenziale | MagnetoTermico+Differenziale | MagnetoTermico+Differenziale | MagnetoTermico+Differenziale | MagnetoTermico+Differenziale | MagnetoTermico+Differenziale |
| | In max/min/Reg. [A] | ---/--- / 32 | ---/--- / 16 | ---/--- / 16 | ---/--- / 16 | ---/--- / 16 | ---/--- / 16 | ---/--- / 16 |
| | Im max/min/Reg. [A] | ---/---/320 | ---/---/160 | ---/---/160 | ---/---/160 | ---/---/160 | ---/---/160 | ---/---/160 |
| | P.d.I. / Curva [kA] | 6 / C | 4,5 / C | 4,5 / C | 4,5 / C | 4,5 / C | 4,5 / C | 4,5 / C |
| | Id max/min/Reg./Classe [A] | --- | 0,3 - Cl. B | 0,3 - Cl. B | 0,3 - Cl. B | 0,3 - Cl. B | 0,3 - Cl. B | 0,3 - Cl. B |
| DISTRIBUZIONE | | Quadripolare | Monofase L1+N | Monofase L2+N | Monofase L3+N | Monofase L1+N | Monofase L1+N | Monofase L3+N |
| CADUTA DI TENSIONE PERCENTUALE | [%] | 1,38 | 1,56 | 1,56 | 1,56 | 1,56 | 1,56 | 1,38 |
| VOLTMETRO / AMPEROMETRO | | | | | | | | |
| LINEA | SIGLA | --- | FG16OM16 | FG16OM16 | FG16OM16 | FG16OM16 | FG16OM16 | FG16OM16 |
| | LUNGHEZZA [m] | --- | 15 | 15 | 15 | 15 | 15 | 15 |
| | POSA | --- | 143/8M61_/20/0,8 | 143/8M61_/20/0,8 | 143/8M61_/20/0,8 | 143/8M61_/20/0,8 | 143/8M61_/20/0,8 | 143/8M61_/20/0,8 |
| | K CORRETTIVI (K1,K2,K3,K4) | --- | 0,800 | 0,800 | 0,800 | 0,800 | 0,800 | 0,800 |
| | Sezione [mmq] | --- | 1(3G4) | 1(3G4) | 1(3G4) | 1(3G4) | 1(3G4) | 1(3G4) |
| | Portata (Iz) [A] | --- | 31 | 31 | 31 | 31 | 31 | 31 |

NOTA:

TITOLO
Quadro Centrale Termica Scuola

Schema Unifilare

CODICE

PREFISSO Q.CT

COMMITTENTE
NUOVA SCUOLA PRIMARIA
COMUNE DI DERUTA
Deruta (PG)

FILE U_Q.CT_00002

FOGLIO 2 SEGUE 3

DISEG. CONTR. APPR.

DISEGNO COMMESSA 00

DATA: 25/10/2021

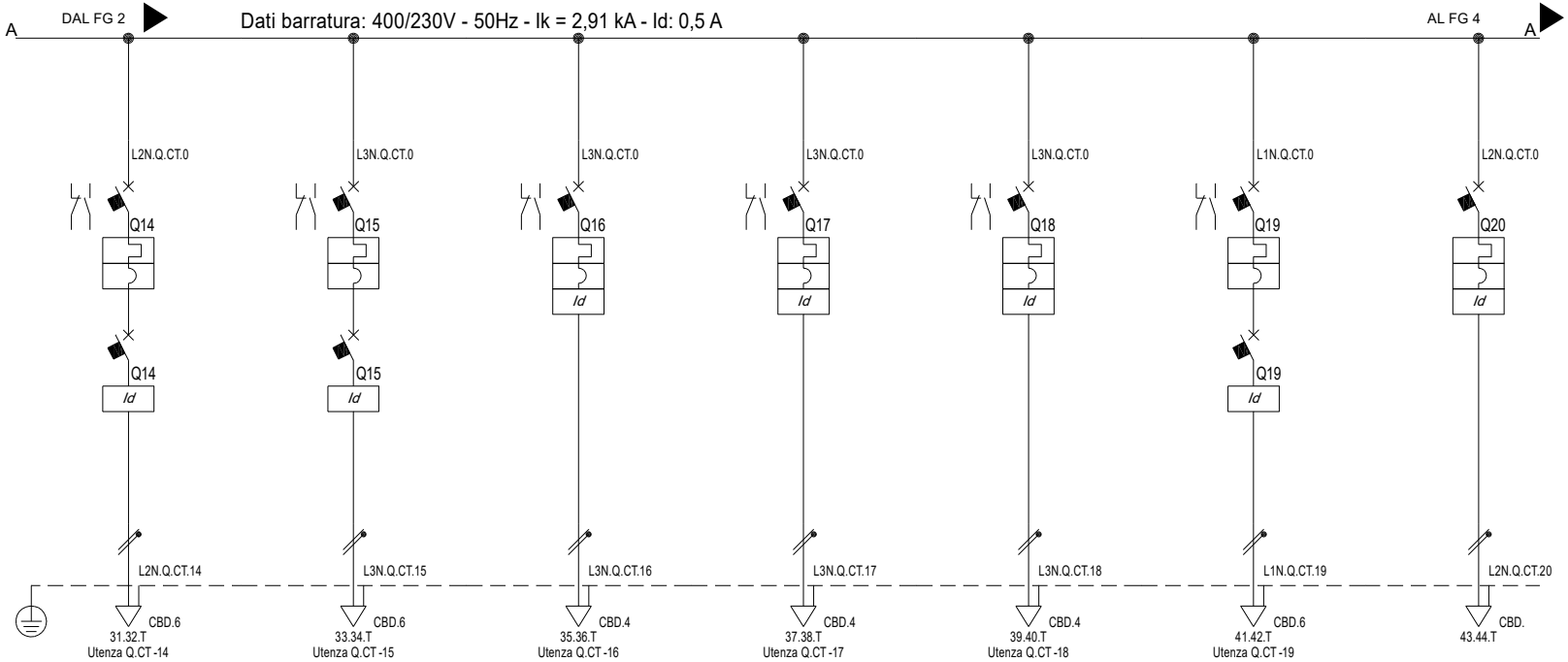


| | | | | | | | | |
|---|---|---|---|---|---|---|---|---|
| Sigla utenza | | Q.CT -14 | Q.CT -15 | Q.CT -16 | Q.CT -17 | Q.CT -18 | Q.CT -19 | Q.CT -20 |
| Descrizione | | Pompa Rricirlcolo | Gruppo di Pressuriz. | Trattamento Acque | Addolcitore | Dosatore/Osmotizzatore | Pompa Meteoriche | Ausiliari 230V |
| POTENZA CONTEMPORANEA | [kW] | 0,5 | 0,6 | 0,5 | 0,5 | 0,5 | 0,5 | 0 |
| CORRENTE (Ib) | [A] | 2,406 | 2,887 | 2,406 | 2,406 | 2,406 | 2,406 | 0 |
| CosFi | | 0,9 | 0,9 | 0,9 | 0,9 | 0,9 | 0,9 | --- |
| COEFF. DI CONTEMPORANEITA' | [%] | 100 | 100 | 100 | 100 | 100 | 100 | 100 |
| SCHEMA FUNZIONALE | | | | | | | | |
| PROTEZIONE | MARCA | | | | | | | |
| | MODELLO | | | | | | | |
| | ESECUZIONE | Esecuzione Fissa | Esecuzione Fissa | Esecuzione Fissa | Esecuzione Fissa | Esecuzione Fissa | Esecuzione Fissa | Esecuzione Fissa |
| | TIPOLOGIA | MagnetoTermico+Differenziale | MagnetoTermico+Differenziale | MagnetoTermicoDiff. | MagnetoTermicoDiff. | MagnetoTermicoDiff. | MagnetoTermico+Differenziale | MagnetoTermicoDiff. |
| | In max/min/Reg. [A] | ---/--- / 16 | ---/--- / 16 | ---/--- / 16 | ---/--- / 16 | ---/--- / 16 | ---/--- / 16 | ---/--- / 10 |
| | Im max/min/Reg. [A] | ---/---/160 | ---/---/160 | ---/---/160 | ---/---/160 | ---/---/160 | ---/---/160 | ---/---/100 |
| | P.d.I. / Curva [kA] | 4,5 / C | 4,5 / C | 4,5 / C | 4,5 / C | 4,5 / C | 4,5 / C | 4,5 / C |
| | Id max/min/Reg./Classe [A] | 0,3 - Cl. B | 0,3 - Cl. B | 0,03 - Cl. A | 0,03 - Cl. A | 0,03 - Cl. A | 0,3 - Cl. B | 0,03 - Cl. A |
| DISTRIBUZIONE | | Monofase L2+N | Monofase L3+N | Monofase L3+N | Monofase L3+N | Monofase L3+N | Monofase L1+N | Monofase L2+N |
| CADUTA DI TENSIONE PERCENTUALE | [%] | 1,48 | 1,56 | 1,54 | 1,54 | 1,54 | 2,32 | 1,37 |
| VOLTMETRO / AMPEROMETRO | | | | | | | | |
| LINEA | SIGLA | FG16OM16 | FG16OM16 | FG16OM16 | FG16OM16 | FG16OM16 | FG16OM16 | --- |
| | LUNGHEZZA [m] | 10 | 15 | 10 | 10 | 10 | 100 | --- |
| | POSA | 143/8M61_/20/0,8 | 143/8M61_/20/0,8 | 143/3M13_/30/0,8 | 143/3M13_/30/0,8 | 143/3M13_/30/0,8 | 143/8M61_/20/0,8 | --- |
| | K CORRETTIVI (K1,K2,K3,K4) | 0,800 | 0,800 | 0,800 | 0,800 | 0,800 | 0,800 | --- |
| | Sezione [mmq] | 1(3G4) | 1(3G4) | 1(3G2,5) | 1(3G2,5) | 1(3G2,5) | 1(3G4) | --- |
| | Portata (Iz) [A] | 31 | 31 | 29 | 29 | 29 | 31 | --- |

NOTA:

TITOLO
Quadro Centrale Termica Scuola

Schema Unifilare

CODICE

PREFISSO Q.CT

COMMITTENTE
NUOVA SCUOLA PRIMARIA
COMUNE DI DERUTA
Deruta (PG)

FILE U_Q.CT_00003

FOGLIO 3 SEGUE 4

DISEGN. CONTR. APPR.

DISEGNO

COMMESSA 00

DATA: 25/10/2021

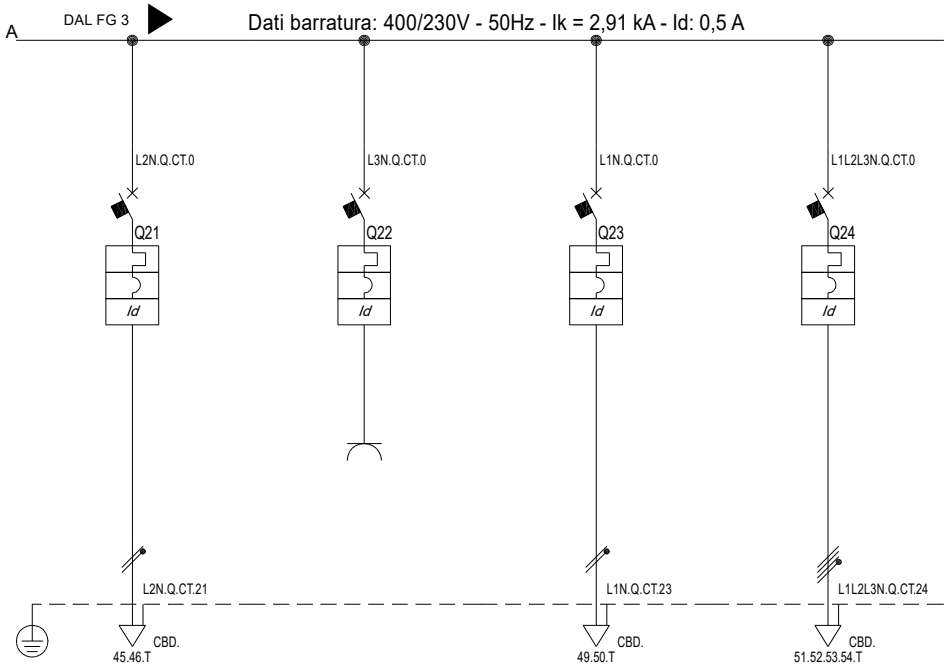


| | | | | | | | | |
|---|---|---|---|---|---|---|---|---|
| Sigla utenza | | Q.CT -21 | Q.CT -22 | Q.CT -23 | Q.CT -24 | | | |
| Descrizione | | Ausiliari 24V | Presa quadro | Riserva | Riserva | | | |
| POTENZA CONTEMPORANEA | [kW] | 0 | 0 | 0 | 0 | | | |
| CORRENTE (Ib) | [A] | 0 | 0 | 0 | 0 | | | |
| CosFi | | --- | --- | --- | --- | | | |
| COEFF. DI CONTEMPORANEITA' | [%] | 100 | 100 | 100 | 100 | | | |
| SCHEMA FUNZIONALE | | | | | | | | |
| PROTEZIONE | MARCA | | | | | | | |
| | MODELLO | | | | | | | |
| | ESECUZIONE | Esecuzione Fissa | Esecuzione Fissa | Esecuzione Fissa | Esecuzione Fissa | | | |
| | TIPOLOGIA | MagnetoTermicoDiff. | MagnetoTermicoDiff. | MagnetoTermicoDiff. | MagnetoTermicoDiff. | | | |
| | In max/min/Reg. [A] | ---/--- / 10 | ---/--- / 16 | ---/--- / 10 | ---/--- / 10 | | | |
| | Im max/min/Reg. [A] | ---/---/100 | ---/---/160 | ---/---/100 | ---/---/100 | | | |
| | P.d.I. / Curva [kA] | 4,5 / C | 4,5 / C | 4,5 / C | 6 / C | | | |
| | Id max/min/Reg./Classe [A] | 0,03 - Cl. A | 0,03 - Cl. A | 0,03 - Cl. A | 0,03 - Cl. A | | | |
| DISTRIBUZIONE | | Monofase L2+N | Monofase L3+N | Monofase L1+N | Quadripolare | | | |
| CADUTA DI TENSIONE PERCENTUALE | [%] | 1,37 | 1,37 | 1,37 | 1,37 | | | |
| VOLTMETRO / AMPEROMETRO | | | | | | | | |
| LINEA | SIGLA | --- | --- | --- | --- | | | |
| | LUNGHEZZA [m] | --- | --- | --- | --- | | | |
| | POSA | --- | --- | --- | --- | | | |
| | K CORRETTIVI (K1,K2,K3,K4) | --- | --- | --- | --- | | | |
| | Sezione [mmq] | --- | --- | --- | --- | | | |
| | Portata (Iz) [A] | --- | --- | --- | --- | | | |

NOTA:

TITOLO
Quadro Centrale Termica Scuola

Schema Unifilare

CODICE

PREFISSO Q.CT

COMMITTENTE
NUOVA SCUOLA PRIMARIA
COMUNE DI DERUTA
Deruta (PG)

FILE U_Q.CT_00004
FOGLIO 4
SEGUE -
DISEG. CONTR. APPR.
DISEGNO
COMMESSA 00

DATA: 25/10/2021

C.01
F 1

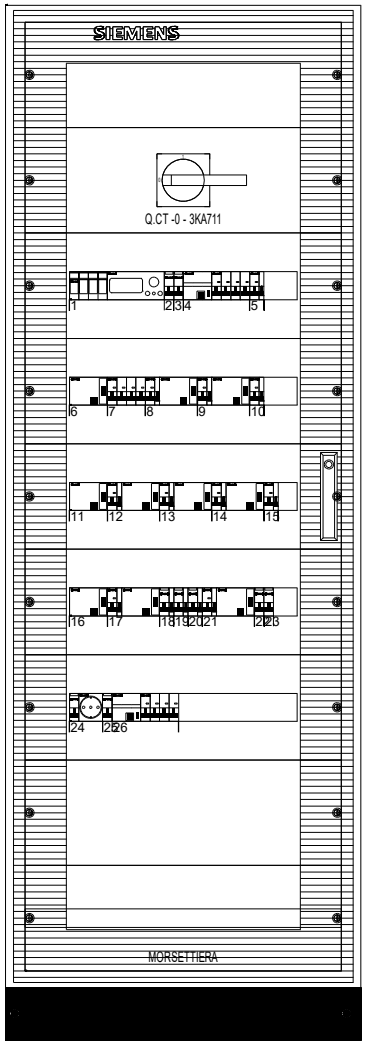


## DATI IDENTIFICATIVI DEL QUADRO

TIPO DI QUADRO: ALPHA 630
NORMA DI RIFERIMENTO: CEI EN 61439-2

| | |
|---|---|
| TENSIONE NOMINALE (V): | 400/230 |
| CORRENTE NOMINALE SBARRE (A): | 0 |
| CORRENTE NOMINALE AMMISSIBILE DI BREVE DURATA (Icw) x 1s (kA): | 25 |
| CORRENTE NOMINALE AMMISSIBILE DI PICCO (Ipk) (kA): | 53 |

ALTEZZA (mm): 1.950
LARGHEZZA (mm): 693
PROFONDITA' (mm): 251

GRADO DI PROTEZIONE: IP55 (senza porta IP3X)
FORMA COSTRUTTIVA: Forma 1

COLORE INVOLUCRO: RAL 7035
TIPO DI PORTA: VEDI DISEGNO
ACCESSIBILITA': ANTERIORE

RIFERIMENTI PORTATA SBARRE:
SB OS: Sbarre orizzontali superiori
SB OM: Sbarre orizzontali nel mezzo
SB VL: Sbarre verticali laterali
SB VP: Sbarre verticali posteriori

NOTA:

| TITOLO | CODICE | | COMMITTENTE | FILE | FOGLIO | SEGUE |
|---|---|---|---|---|---|---|
| Quadro Centrale Termica Scuola | | | NUOVA SCUOLA PRIMARIA | Q_Q.CT_00001 | 1 | - |
| | | | COMUNE DI DERUTA | DIS. | CONTR. | APPR. |
| Schema fronte quadro | PREFISSO Q.CT | | Deruta (PG) | DISEGNO | COMMESSA 00 | |

DATA: 25/10/2021

| | |
|---|---|
| Da Quadro: | Q.CT |
| Partenza: | Q.CT -6 |
| Cavo [mm²]: | 1(3G6) |
| Lunghezza [m]: | 40 |
| Tensione [V]: | 230 |
| Frequenza [Hz]: | 50 |
| Polarità: | Monofase L1+N |
| Tipo morsetto: | CBD.10 |
| Numerazione morsetto: | 1.2.T |

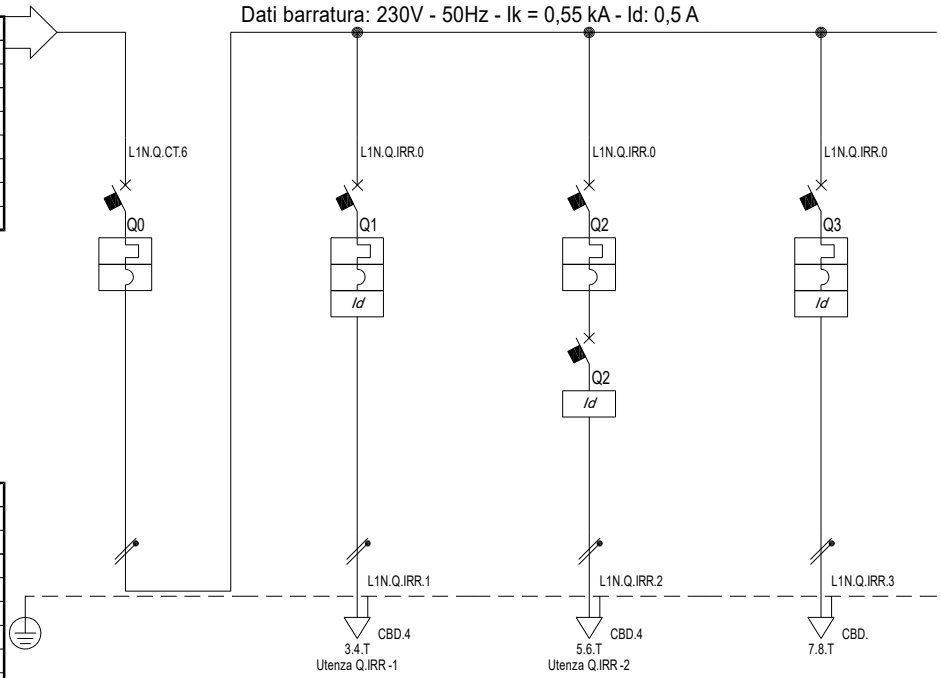


| | |
|---|---|
| Prefisso quadro: | Q.IRR |
| Alimentazione: | Monofase L1+N |
| Ik Max [kA]: | 0,559 |
| Tensione nominale di impiego [V]: | 230 |
| Tensione di isolamento nominale[V]: | |
| Frequenza [Hz]: | 50 |
| Corrente ammissibile 1 s [kA]: | 4,5 |
| Grado di protezione IP: | --- |
| Codice: | |

| | | | | | | | |
|---|---|---|---|---|---|---|---|
| Sigla utenza | | Q.IRR -0 | Q.IRR -1 | Q.IRR -2 | Q.IRR -3 | | |
| Descrizione | | Generale | Centralina Irrigazione | Pompa Irrigazione | Riserva | | |
| POTENZA CONTEMPORANEA | [kW] | 0,7 | 0,5 | 0,2 | 0 | | |
| CORRENTE (Ib) | [A] | 3,368 | 2,406 | 0,962 | 0 | | |
| CosFi | | 0,9 | 0,9 | 0,9 | --- | | |
| COEFF. DI CONTEMPORANEITA' | [%] | 100 | 100 | 100 | 100 | | |
| SCHEMA FUNZIONALE | | | | | | | |
| PROTEZIONE | MARCA | | | | | | |
| | MODELLO | | | | | | |
| | ESECUZIONE | Esecuzione Fissa | Esecuzione Fissa | Esecuzione Fissa | Esecuzione Fissa | | |
| | TIPOLOGIA | MagnetoTermico | MagnetoTermicoDiff. | MagnetoTermico+Differenziale | MagnetoTermicoDiff. | | |
| | In max/min/Reg. [A] | ---/--- / 25 | ---/--- / 10 | ---/--- / 16 | ---/--- / 16 | | |
| | Im max/min/Reg. [A] | ---/---/250 | ---/---/100 | ---/---/160 | ---/---/160 | | |
| | P.d.I. / Curva [kA] | 4,5 / C | 4,5 / C | 4,5 / C | 4,5 / C | | |
| | Id max/min/Reg./Classe [A] | --- | 0,03 - Cl. A | 0,3 - Cl. B | 0,03 - Cl. A | | |
| DISTRIBUZIONE | | Monofase L1+N | Monofase L1+N | Monofase L1+N | Monofase L1+N | | |
| CADUTA DI TENSIONE PERCENTUALE | [%] | 1,74 | 1,92 | 1,99 | 1,74 | | |
| VOLTMETRO / AMPEROMETRO | | | | | | | |
| LINEA | SIGLA | --- | FG16OM16 | FG16OM16 | --- | | |
| | LUNGHEZZA [m] | --- | 10 | 40 | --- | | |
| | POSA | --- | 143/1M__2/30/0,8 | 143/8M61_/20/0,8 | --- | | |
| | K CORRETTIVI (K1,K2,K3,K4) | --- | 0,800 | 0,800 | --- | | |
| | Sezione [mmq] | --- | 1(3G2,5) | 1(3G2,5) | --- | | |
| | Portata (Iz) [A] | --- | 20 | 24 | --- | | |

NOTA:

TITOLO
Quadro Irrigazione

Schema Unifilare

CODICE

PREFISSO Q.IRR

COMMITTENTE
NUOVA SCUOLA PRIMARIA
COMUNE DI DERUTA
Deruta (PG)

FILE U_Q.IRR_00001 | FOGLIO 1 | SEGUE -
DISEGN. | CONTR. | APPR.
DISEGNO | COMMESSA 00

DATA: 25/10/2021

Inq = 16 A

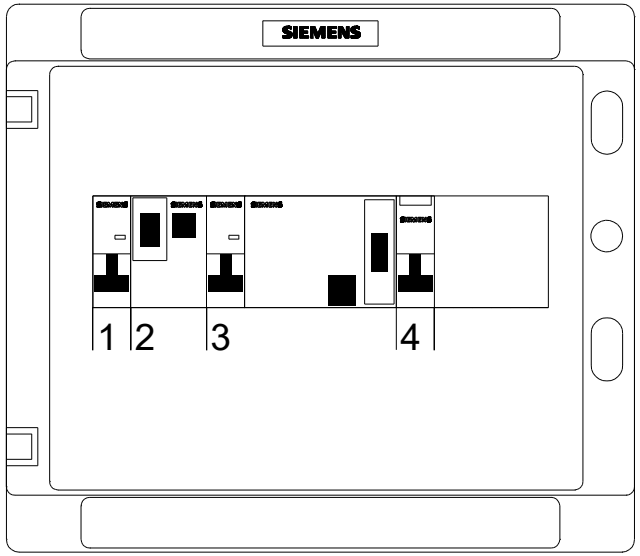


N. 1 x 12 U.M

## *DATI IDENTIFICATIVI DEL QUADRO*

TIPO DI QUADRO: CENTRALINO
NORMA DI RIFERIMENTO: CEI 23-48 23-49 23-51

| | |
|---|---|
| TENSIONE NOMINALE (V): | 400/230 |
| CORRENTE NOMINALE SBARRE (A): | 0 |
| CORRENTE NOMINALE AMMISSIBILE DI BREVE DURATA (Icw) x 1s (kA): | 10 |
| CORRENTE NOMINALE AMMISSIBILE DI PICCO (Ipk) (kA): | 17 |

ALTEZZA (mm): 260
LARGHEZZA (mm): 298
PROFONDITA' (mm): 140

GRADO DI PROTEZIONE: IP65
FORMA COSTRUTTIVA: VEDI DISEGNO

COLORE INVOLUCRO: --
TIPO DI PORTA: VEDI DISEGNO
ACCESSIBILITA': ANTERIORE

RIFERIMENTI PORTATA SBARRE:
SB OS: Sbarre orizzontali superiori
SB OM: Sbarre orizzontali nel mezzo
SB VL: Sbarre verticali laterali
SB VP: Sbarre verticali posteriori

NOTA:

| | | | |
|---|---|---|---|
| TITOLO: Quadro Irrigazione | CODICE | COMMITTENTE: NUOVA SCUOLA PRIMARIA<br>COMUNE DI DERUTA<br>Deruta (PG) | FILE: Q_Q.IRR_00001 — FOGLIO: 1 — SEGUE: - |
| Schema fronte quadro | PREFISSO Q.IRR | | DISEGN.: — CONTR.: — APPR.: — DISEGNO: — COMMESSA: 00 |

DATA: 25/10/2021

| | |
|---|---|
| Da Quadro: | QG |
| Partenza: | QG -7 |
| Cavo [mm²]: | 1(5G10) |
| Lunghezza [m]: | 20 |
| Tensione [V]: | 400 |
| Frequenza [Hz]: | 50 |
| Polarità: | Quadripolare |
| Tipo morsetto: | CBD.16 |
| Numerazione morsetto: | 1.2.3.4.T |

Dati barratura: 400/230V - 50Hz - Ik = 2,834 kA - Id: 0,3 A

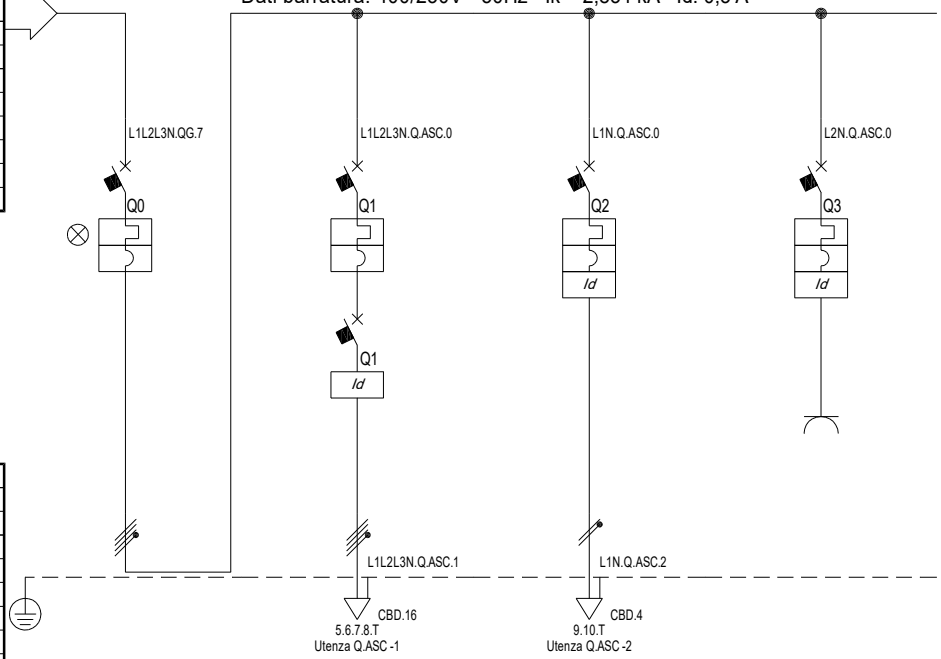


| | |
|---|---|
| Prefisso quadro: | Q.ASC |
| Alimentazione: | Quadripolare |
| Ik Max [kA]: | 2,912 |
| Tensione nominale di impiego [V]: | 400 |
| Tensione di isolamento nominale[V]: | |
| Frequenza [Hz]: | 50 |
| Corrente ammissibile 1 s [kA]: | 4,5 |
| Grado di protezione IP: | --- |
| Codice: | |

| | | | | | | | | |
|---|---|---|---|---|---|---|---|---|
| Sigla utenza | | Q.ASC -0 | Q.ASC -1 | Q.ASC -2 | Q.ASC -3 | | | |
| Descrizione | | Generale | Macchina ascensore | Illuminazione | Presa | | | |
| POTENZA CONTEMPORANEA | [kW] | 6,7 | 6,5 | 0,2 | 0 | | | |
| CORRENTE (Ib) | [A] | 11 | 10 | 0,962 | 0 | | | |
| CosFi | | 0,9 | 0,9 | 0,9 | --- | | | |
| COEFF. DI CONTEMPORANEITA' | [%] | 100 | 100 | 100 | 100 | | | |
| SCHEMA FUNZIONALE | | | | | | | | |
| PROTEZIONE | MARCA | | | | | | | |
| | MODELLO | | | | | | | |
| | ESECUZIONE | Esecuzione Fissa | Esecuzione Fissa | Esecuzione Fissa | Esecuzione Fissa | | | |
| | TIPOLOGIA | MagnetoTermico | MagnetoTermico+Differenziale | MagnetoTermicoDiff. | MagnetoTermicoDiff. | | | |
| | In max/min/Reg. [A] | ---/--- / 32 | ---/--- / 32 | ---/--- / 10 | ---/--- / 16 | | | |
| | Im max/min/Reg. [A] | ---/---/320 | ---/---/320 | ---/---/100 | ---/---/160 | | | |
| | P.d.I. / Curva [kA] | 6 / C | 6 / C | 4,5 / C | 4,5 / C | | | |
| | Id max/min/Reg./Classe [A] | --- | 0,3 - Cl. B | 0,03 - Cl. A | 0,03 - Cl. A | | | |
| DISTRIBUZIONE | | Quadripolare | Quadripolare | Monofase L1+N | Monofase L2+N | | | |
| CADUTA DI TENSIONE PERCENTUALE | [%] | 1,3 | 1,48 | 1,42 | 1,3 | | | |
| VOLTMETRO / AMPEROMETRO | | | | | | | | |
| LINEA | SIGLA | --- | FG16OM16 | FG16OM16 | --- | | | |
| | LUNGHEZZA [m] | --- | 20 | 10 | --- | | | |
| | POSA | --- | 143/3M13_/30/0,8 | 143/1M__2/30/0,8 | --- | | | |
| | K CORRETTIVI (K1,K2,K3,K4) | --- | 0,800 | 0,800 | --- | | | |
| | Sezione [mmq] | --- | 1(5G10) | 1(3G1,5) | --- | | | |
| | Portata (Iz) [A] | --- | 60 | 15 | --- | | | |

NOTA:

TITOLO
# Quadro Bordo Macchina ascensore
Quadro Bordo Macchina ascensore
Schema Unifilare

CODICE

PREFISSO Q.ASC

COMMITTENTE
NUOVA SCUOLA PRIMARIA
COMUNE DI DERUTA
Deruta (PG)

FILE U_Q.ASC_00001 | FOGLIO 1 | SEGUE -
DISEG. | CONTR. | APPR.
DISEGNO | COMMESSA 00

DATA: 25/10/2021

Inq = 40 A

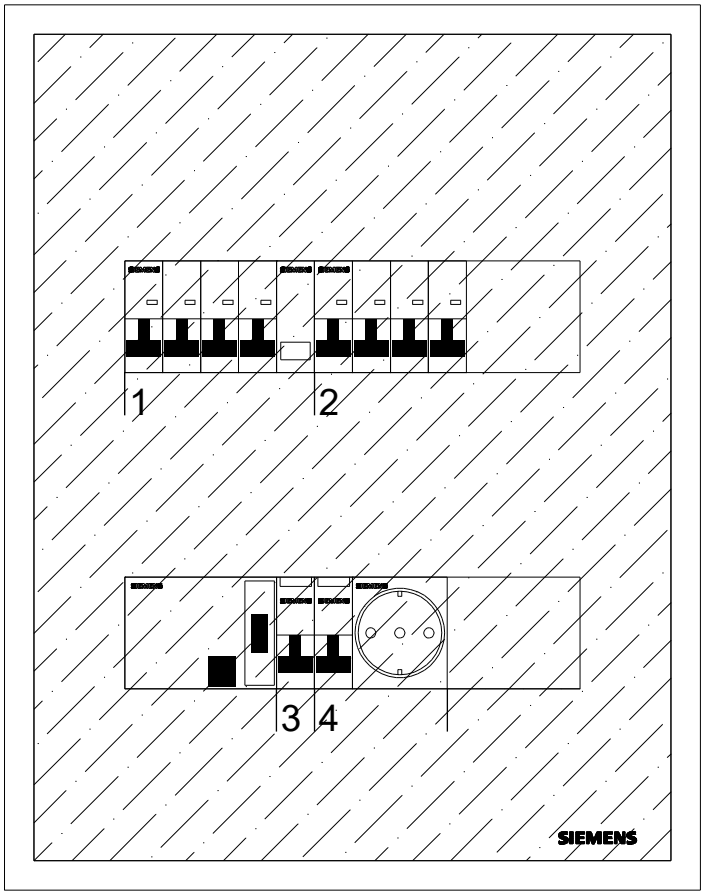


N. 2 x 12 U.M

## *DATI IDENTIFICATIVI DEL QUADRO*

TIPO DI QUADRO: CENTRALINO
NORMA DI RIFERIMENTO: CEI 23-48 23-49 23-51

| | |
|---|---|
| TENSIONE NOMINALE (V): | 400/230 |
| CORRENTE NOMINALE SBARRE (A): | 0 |
| CORRENTE NOMINALE AMMISSIBILE DI BREVE DURATA (Icw) x 1s (kA): | 10 |
| CORRENTE NOMINALE AMMISSIBILE DI PICCO (Ipk) (kA): | 17 |

ALTEZZA (mm): 420
LARGHEZZA (mm): 330
PROFONDITA' (mm): 101

GRADO DI PROTEZIONE: IP40
FORMA COSTRUTTIVA: VEDI DISEGNO

COLORE INVOLUCRO: --
TIPO DI PORTA: VEDI DISEGNO
ACCESSIBILITA': ANTERIORE

RIFERIMENTI PORTATA SBARRE:
SB OS: Sbarre orizzontali superiori
SB OM: Sbarre orizzontali nel mezzo
SB VL: Sbarre verticali laterali
SB VP: Sbarre verticali posteriori

NOTA:

TITOLO
# Quadro Bordo Macchina ascensore
Quadro Bordo Macchina ascensore
Schema fronte quadro

CODICE
PREFISSO Q.ASC

COMMITTENTE
NUOVA SCUOLA PRIMARIA
COMUNE DI DERUTA
Deruta (PG)

FILE Q_Q.ASC_00001
FOGLIO 1
SEGUE -
DISEG. CONTR. APPR.
DISEGNO
COMMESSA 00

DATA: 25/10/2021

| | |
|---|---|
| Da Quadro: | Q.CS |
| Partenza: | Q.CS -3 |
| Cavo [mm²]: | 4(1x35)+(1PE25) |
| Lunghezza [m]: | 150 |
| Tensione [V]: | 400 |
| Frequenza [Hz]: | 50 |
| Polarità: | Quadripolare |
| Tipo morsetto: | CBD.50 |
| Numerazione morsetto: | 1.2.3.4.T |

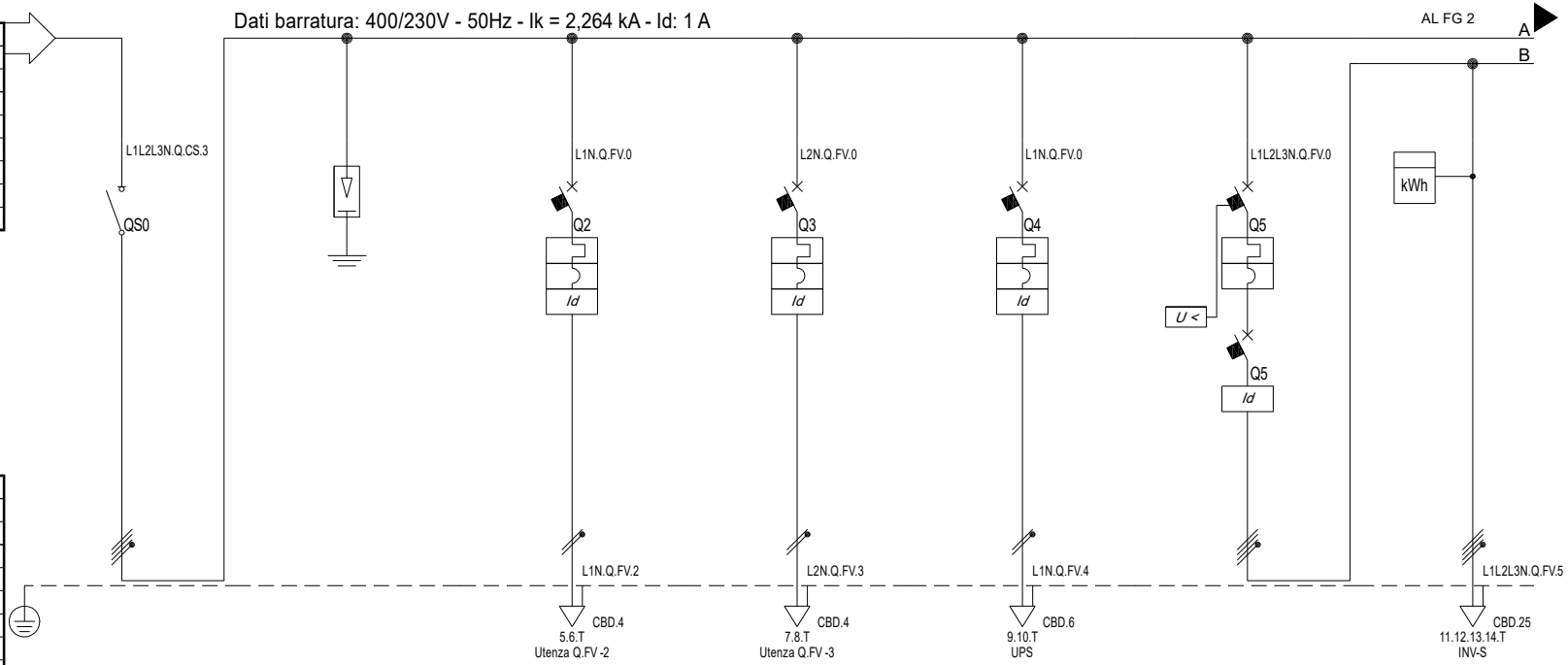


| | |
|---|---|
| Prefisso quadro: | Q.FV |
| Alimentazione: | Quadripolare |
| Ik Max [kA]: | 2,265 |
| Tensione nominale di impiego [V]: | 400 |
| Tensione di isolamento nominale[V]: | |
| Frequenza [Hz]: | 50 |
| Corrente ammissibile 1 s [kA]: | 4,5 |
| Grado di protezione IP: | --- |
| Codice: | |

| | | | | | | | | |
|---|---|---|---|---|---|---|---|---|
| Sigla utenza | | Q.FV -0 | Q.FV -1 | Q.FV -2 | Q.FV -3 | Q.FV -4 | Q.FV -5 | Q.FV -6 |
| Descrizione | | Generale | SPD | Ausiliari | Sistema di controllo | UPS | Protezione Inverter DDG/DDI | Gruppo di misura |
| POTENZA CONTEMPORANEA | [kW] | -24,82 | 0 | 0,1 | 0,1 | 0,18 | -25,2 | -25,2 |
| CORRENTE (Ib) | [A] | 36 | 0 | 0,481 | 0,481 | 0,866 | 36 | 36 |
| CosFi | | -1 | --- | 0,9 | 0,9 | 0,9 | -1 | -1 |
| COEFF. DI CONTEMPORANEITA' | [%] | 100 | 100 | 100 | 100 | 100 | 100 | 100 |
| SCHEMA FUNZIONALE | | | | | | | | |
| PROTEZIONE | MARCA | | | | | | | |
| | MODELLO | | | | | | | |
| | ESECUZIONE | Esecuzione Fissa | Esecuzione Fissa | Esecuzione Fissa | Esecuzione Fissa | Esecuzione Fissa | Esecuzione Fissa | --- |
| | TIPOLOGIA | Sezionatore | Limitatore SPD | MagnetoTermicoDiff. | MagnetoTermicoDiff. | MagnetoTermicoDiff. | MagnetoTermico+Differenziale | No Protezione |
| | In max/min/Reg. [A] | ---/--- / 125 | ---/--- / 0 | ---/--- / 10 | ---/--- / 10 | ---/--- / 16 | 63/44 / 63 | ---/--- / --- |
| | Im max/min/Reg. [A] | ---/---/--- | ---/---/--- | ---/---/100 | ---/---/100 | ---/---/160 | ---/---/630 | ---/---/--- |
| | P.d.I. / Curva [kA] | 0 / --- | 25 / --- | 6 / C | 6 / C | 6 / C | 25 / N.C. | --- / --- |
| | Id max/min/Reg./Classe [A] | --- | --- | 0,03 - Cl. A | 0,03 - Cl. A | 0,03 - Cl. A | 0,3 - Cl. B | --- |
| DISTRIBUZIONE | | Quadripolare | Quadripolare | Monofase L1+N | Monofase L2+N | Monofase L1+N | Quadripolare | Quadripolare |
| CADUTA DI TENSIONE PERCENTUALE | [%] | 1,38 | 1,38 | 1,41 | 1,41 | 1,4 | 1,41 | 1,52 |
| VOLTMETRO / AMPEROMETRO | | | | | | | | |
| LINEA | SIGLA | --- | --- | FG16OM16 | FG16OM16 | FG16OM16 | --- | FG16OM16 |
| | LUNGHEZZA [m] | --- | --- | 5 | 5 | 5 | --- | 5 |
| | POSA | --- | --- | 143/2M_3A/30/0,8 | 143/2M_3A/30/0,8 | 143/2M_3A/30/0,8 | --- | 143/3M13_/30/0,8 |
| | K CORRETTIVI (K1,K2,K3,K4) | --- | --- | 0,800 | 0,800 | 0,800 | --- | 0,800 |
| | Sezione [mmq] | --- | --- | 1(3G1,5) | 1(3G1,5) | 1(3G4) | --- | 1(5G16) |
| | Portata (Iz) [A] | --- | --- | 18 | 18 | 32 | --- | 80 |

NOTA:

TITOLO
# Quadro Fotovoltaico
Schema Unifilare

CODICE

PREFISSO Q.FV

COMMITTENTE
NUOVA SCUOLA PRIMARIA
COMUNE DI DERUTA
Deruta (PG)

FILE U_Q.FV_00001 | FOGLIO 1 | SEGUE 2
DISEG. | CONTR. | APPR.
DISEGNO | COMMESSA 00

DATA: 25/10/2021

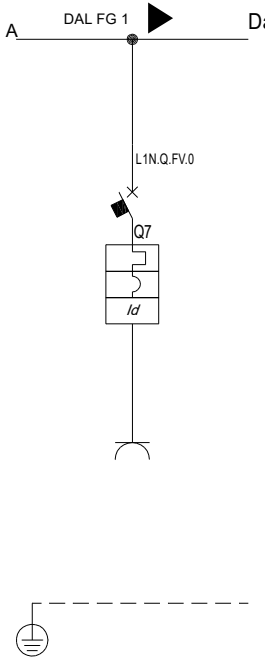


Dati barratura: 400/230V - 50Hz - Ik = 2,264 kA - Id: 1 A

AL FG 3

| | | | | | | | | |
|---|---|---|---|---|---|---|---|---|
| Sigla utenza | | Q.FV -7 | | | | | | |
| Descrizione | | Presa | | | | | | |
| POTENZA CONTEMPORANEA [kW] | | 0 | | | | | | |
| CORRENTE (Ib) [A] | | 0 | | | | | | |
| CosFi | | --- | | | | | | |
| COEFF. DI CONTEMPORANEITA' [%] | | 100 | | | | | | |
| SCHEMA FUNZIONALE | | | | | | | | |
| PROTEZIONE | MARCA | | | | | | | |
| | MODELLO | | | | | | | |
| | ESECUZIONE | Esecuzione Fissa | | | | | | |
| | TIPOLOGIA | MagnetoTermicoDiff. | | | | | | |
| | In max/min/Reg. [A] | ---/--- / 16 | | | | | | |
| | Im max/min/Reg. [A] | ---/---/160 | | | | | | |
| | P.d.I. / Curva [kA] | 6 / C | | | | | | |
| | Id max/min/Reg./Classe [A] | 0,03 - Cl. A | | | | | | |
| DISTRIBUZIONE | | Monofase L1+N | | | | | | |
| CADUTA DI TENSIONE PERCENTUALE [%] | | 1,38 | | | | | | |
| VOLTMETRO / AMPEROMETRO | | | | | | | | |
| LINEA | SIGLA | --- | | | | | | |
| | LUNGHEZZA [m] | --- | | | | | | |
| | POSA | --- | | | | | | |
| | K CORRETTIVI (K1,K2,K3,K4) | --- | | | | | | |
| | Sezione [mmq] | --- | | | | | | |
| | Portata (Iz) [A] | --- | | | | | | |

NOTA:

TITOLO
Quadro Fotovoltaico

Schema Unifilare

CODICE

PREFISSO Q.FV

COMMITTENTE
NUOVA SCUOLA PRIMARIA
COMUNE DI DERUTA
Deruta (PG)

FILE U_Q.FV_00002

FOGLIO 2 SEGUE 3

DISEGN. CONTR. APPR.

DISEGNO

COMMESSA 00

DATA: 25/10/2021

C.01
F 1

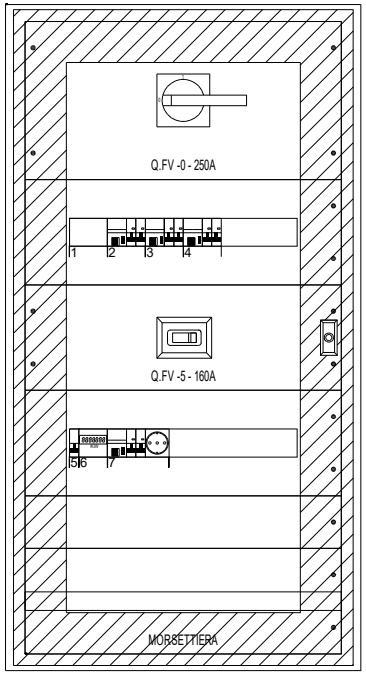


## *DATI IDENTIFICATIVI DEL QUADRO*

TIPO DI QUADRO: Carpenterie fino a 630 A
NORMA DI RIFERIMENTO: CEI EN 61439-1

| | |
|---|---|
| TENSIONE NOMINALE (V): | 400/230 |
| CORRENTE NOMINALE SBARRE (A): | 0 |
| CORRENTE NOMINALE AMMISSIBILE DI BREVE DURATA (Icw) x 1s (kA): | 25 |
| CORRENTE NOMINALE AMMISSIBILE DI PICCO (Ipk) (kA): | 53 |

ALTEZZA (mm): 1.250
LARGHEZZA (mm): 660
PROFONDITA' (mm): 175

GRADO DI PROTEZIONE: IP43 (senza porta IP3X)
FORMA COSTRUTTIVA: Forma 1

COLORE INVOLUCRO:
TIPO DI PORTA: VEDI DISEGNO
ACCESSIBILITA': ANTERIORE

RIFERIMENTI PORTATA SBARRE:
SB OS: Sbarre orizzontali superiori
SB OM: Sbarre orizzontali nel mezzo
SB VL: Sbarre verticali laterali
SB VP: Sbarre verticali posteriori

NOTA:

| TITOLO | CODICE | COMMITTENTE | FILE | FOGLIO | SEGUE |
|---|---|---|---|---|---|
| Quadro Fotovoltaico<br>Schema fronte quadro | PREFISSO Q.FV | NUOVA SCUOLA PRIMARIA<br>COMUNE DI DERUTA<br>Deruta (PG) | Q_Q.FV_00001 | 1 | - |
| | | | DISEGN. / CONTR. / APPR. | | |
| | | | DISEGNO | COMMESSA 00 | |

DATA: 25/10/2021

| | |
|---|---|
| Da Quadro: | Q.FV |
| Partenza: | Q.FV -6 |
| Cavo [mm²]: | 1(5G16) |
| Lunghezza [m]: | 5 |
| Tensione [V]: | 400 |
| Frequenza [Hz]: | 50 |
| Polarità: | Quadripolare |
| Tipo morsetto: | CBD.25 |
| Numerazione morsetto: | 1.2.3.4.T |

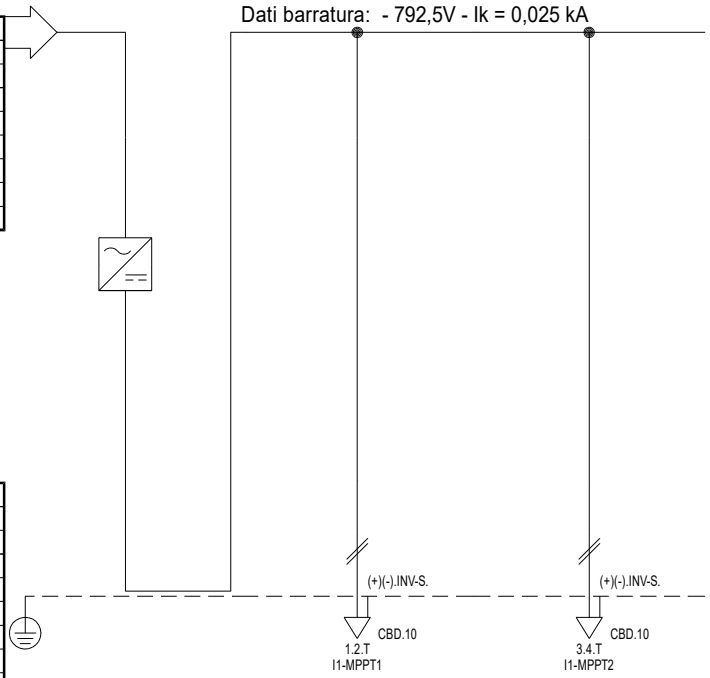


| | |
|---|---|
| Prefisso quadro: | INV-S |
| Alimentazione: | Positivo/Negativo |
| Ik Max [kA]: | 0 |
| Tensione nominale di impiego [V]: | 792 |
| Tensione di isolamento nominale[V]: | |
| Frequenza [Hz]: | 0 |
| Corrente ammissibile 1 s [kA]: | 4,5 |
| Grado di protezione IP: | --- |
| Codice: | |

| | | | | | | | | |
|---|---|---|---|---|---|---|---|---|
| Sigla utenza | | INV-S -0 | INV-S -1 | INV-S -2 | | | | |
| Descrizione | | | MPPT1 | MPPT2 | | | | |
| POTENZA CONTEMPORANEA | [kW] | 0 | 0 | 0 | | | | |
| CORRENTE (Ib) | [A] | 36 | 18 | 18 | | | | |
| CosFi | | --- | --- | --- | | | | |
| COEFF. DI CONTEMPORANEITA' | [%] | 100 | 100 | 100 | | | | |
| SCHEMA FUNZIONALE | | | | | | | | |
| PROTEZIONE | MARCA | | | | | | | |
| | MODELLO | | | | | | | |
| | ESECUZIONE | --- | --- | --- | | | | |
| | TIPOLOGIA | No Protezione | No Protezione | No Protezione | | | | |
| | In max/min/Reg. [A] | ---/--- / --- | ---/--- / --- | ---/--- / --- | | | | |
| | Im max/min/Reg. [A] | ---/---/--- | ---/---/--- | ---/---/--- | | | | |
| | P.d.I. / Curva [kA] | --- / --- | --- / --- | --- / --- | | | | |
| | Id max/min/Reg./Classe [A] | --- | --- | --- | | | | |
| DISTRIBUZIONE | | Positivo/Negativo | Positivo/Negativo | Positivo/Negativo | | | | |
| CADUTA DI TENSIONE PERCENTUALE | [%] | 0 | 0,02 | 0,02 | | | | |
| VOLTMETRO / AMPEROMETRO | | | | | | | | |
| LINEA | SIGLA | --- | H1Z2Z2-K/H07Z-K PE | H1Z2Z2-K/H07Z-K PE | | | | |
| | LUNGHEZZA [m] | --- | 1 | 1 | | | | |
| | POSA | --- | 143/1U__1/60/0,71 | 143/5U13_/60/0,71 | | | | |
| | K CORRETTIVI (K1,K2,K3,K4) | --- | 0,710 | 0,710 | | | | |
| | Sezione [mmq] | --- | 2(1x6)+(1PE6) | 2(1x6)+(1PE6) | | | | |
| | Portata (Iz) [A] | --- | 32 | 45 | | | | |

NOTA:

TITOLO
Inverter

Schema Unifilare

CODICE

PREFISSO INV-S

COMMITTENTE
NUOVA SCUOLA PRIMARIA
COMUNE DI DERUTA
Deruta (PG)

| | | | |
|---|---|---|---|
| FILE U_INV-S_00001 | | FOGLIO 1 | SEGUE - |
| DIS. | CONTR. | APPR. | |
| DISEGNO | | COMMESSA 00 | |

DATA: 25/10/2021

| | |
|---|---|
| Da Quadro: | I1-MPPT1 |
| Partenza: | I1-MPPT1 -1 |
| Cavo [mm²]: | 2(1x6) |
| Lunghezza [m]: | 1 |
| Tensione [V]: | 792 |
| Frequenza [Hz]: | 0 |
| Polarità: | Positivo/Negativo |
| Tipo morsetto: | CBD.10 |
| Numerazione morsetto: | 1.2 |

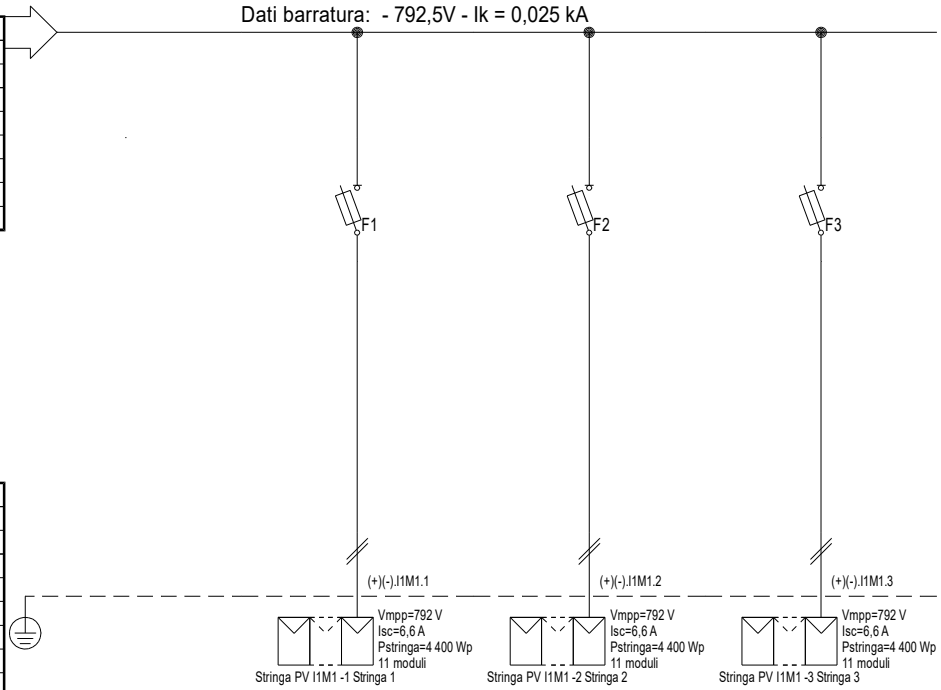


| | |
|---|---|
| Prefisso quadro: | I1M1 |
| Alimentazione: | Positivo/Negativo |
| Ik Max [kA]: | 0,02 |
| Tensione nominale di impiego [V]: | 792 |
| Tensione di isolamento nominale[V]: | |
| Frequenza [Hz]: | 0 |
| Corrente ammissibile 1 s [kA]: | 4,5 |
| Grado di protezione IP: | --- |
| Codice: | |

| | | | | | | | | |
|---|---|---|---|---|---|---|---|---|
| Sigla utenza | | I1M1 -0 | I1M1 -1 | I1M1 -2 | I1M1 -3 | | | |
| Descrizione | | | Stringa 1 | Stringa 2 | Stringa 3 | | | |
| POTENZA CONTEMPORANEA | [kW] | | 0 | 0 | 0 | | | |
| CORRENTE (Ib) | [A] | | 6,08 | 6,08 | 6,08 | | | |
| CosFi | | | --- | --- | --- | | | |
| COEFF. DI CONTEMPORANEITA' | [%] | | 100 | 100 | 100 | | | |
| SCHEMA FUNZIONALE | | | | | | | | |
| PROTEZIONE | MARCA | | | | | | | |
| | MODELLO | | | | | | | |
| | ESECUZIONE | | Esecuzione Fissa | Esecuzione Fissa | Esecuzione Fissa | | | |
| | TIPOLOGIA | | Fusibile | Fusibile | Fusibile | | | |
| | In max/min/Reg. [A] | | ---/--- / 12 | ---/--- / 12 | ---/--- / 12 | | | |
| | Im max/min/Reg. [A] | | ---/---/30 | ---/---/30 | ---/---/30 | | | |
| | P.d.I. / Curva [kA] | | 15 / gL | 15 / gL | 15 / gL | | | |
| | Id max/min/Reg./Classe [A] | | --- | --- | --- | | | |
| DISTRIBUZIONE | | | Positivo/Negativo | Positivo/Negativo | Positivo/Negativo | | | |
| CADUTA DI TENSIONE PERCENTUALE | [%] | | 0,26 | 0,26 | 0,26 | | | |
| VOLTMETRO / AMPEROMETRO | | | | | | | | |
| LINEA | SIGLA | | H1Z2Z2-K | H1Z2Z2-K | H1Z2Z2-K | | | |
| | LUNGHEZZA [m] | | 30 | 30 | 30 | | | |
| | POSA | | 143/10U___/60/1 | 143/10U___/60/1 | 143/10U___/60/1 | | | |
| | K CORRETTIVI (K1,K2,K3,K4) | | 1,000 | 1,000 | 1,000 | | | |
| | Sezione [mmq] | | 2(1x6) | 2(1x6) | 2(1x6) | | | |
| | Portata (Iz) [A] | | 70 | 70 | 70 | | | |

NOTA:

TITOLO
Quadro di sottocampo (Interno ad inverter)

Schema Unifilare

CODICE

PREFISSO I1M1

COMMITTENTE
NUOVA SCUOLA PRIMARIA
COMUNE DI DERUTA
Deruta (PG)

FILE U_I1M1_00001 | FOGLIO 1 | SEGUE -
DIS. | CONTR. | APPR.
DISEGNO | COMMESSA 00

DATA: 25/10/2021

| | |
|---|---|
| Da Quadro: | I1-MPPT2 |
| Partenza: | I1-MPPT2 -1 |
| Cavo [mm²]: | 2(1x6) |
| Lunghezza [m]: | 1 |
| Tensione [V]: | 720 |
| Frequenza [Hz]: | 0 |
| Polarità: | Positivo/Negativo |
| Tipo morsetto: | CBD.10 |
| Numerazione morsetto: | 1.2 |

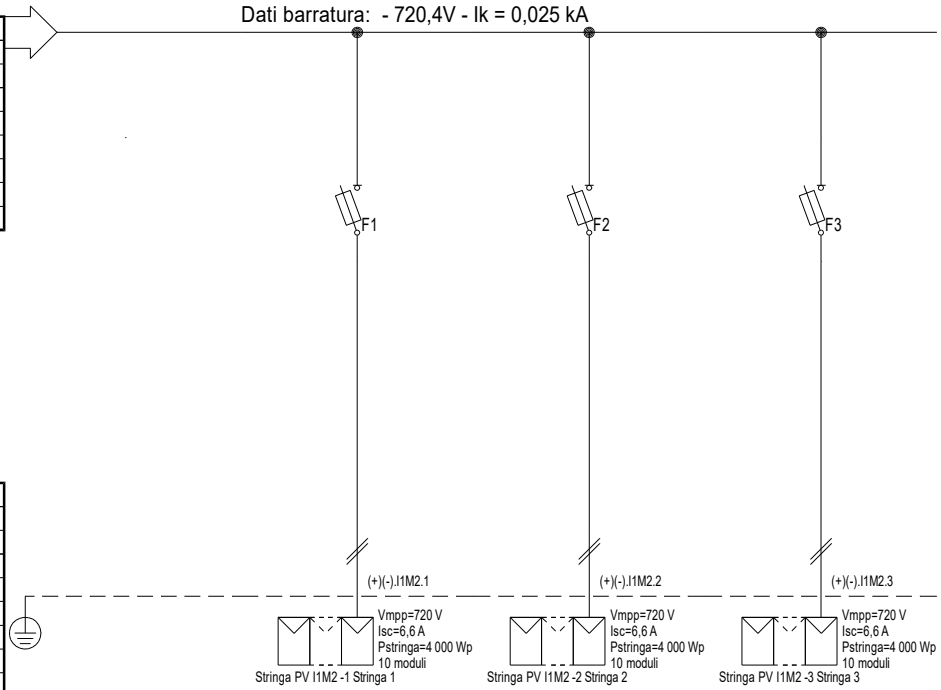


| | |
|---|---|
| Prefisso quadro: | I1M2 |
| Alimentazione: | Positivo/Negativo |
| Ik Max [kA]: | 0,02 |
| Tensione nominale di impiego [V]: | 720 |
| Tensione di isolamento nominale[V]: | |
| Frequenza [Hz]: | 0 |
| Corrente ammissibile 1 s [kA]: | 4,5 |
| Grado di protezione IP: | --- |
| Codice: | |

| | | | | | | | | |
|---|---|---|---|---|---|---|---|---|
| Sigla utenza | | I1M2 -0 | I1M2 -1 | I1M2 -2 | I1M2 -3 | | | |
| Descrizione | | | Stringa 1 | Stringa 2 | Stringa 3 | | | |
| POTENZA CONTEMPORANEA | [kW] | | 0 | 0 | 0 | | | |
| CORRENTE (Ib) | [A] | | 6,08 | 6,08 | 6,08 | | | |
| CosFi | | | --- | --- | --- | | | |
| COEFF. DI CONTEMPORANEITA' | [%] | | 100 | 100 | 100 | | | |
| SCHEMA FUNZIONALE | | | | | | | | |
| PROTEZIONE | MARCA | | | | | | | |
| | MODELLO | | | | | | | |
| | ESECUZIONE | | Esecuzione Fissa | Esecuzione Fissa | Esecuzione Fissa | | | |
| | TIPOLOGIA | | Fusibile | Fusibile | Fusibile | | | |
| | In max/min/Reg. [A] | | ---/--- / 12 | ---/--- / 12 | ---/--- / 12 | | | |
| | Im max/min/Reg. [A] | | ---/---/30 | ---/---/30 | ---/---/30 | | | |
| | P.d.I. / Curva [kA] | | 15 / gL | 15 / gL | 15 / gL | | | |
| | Id max/min/Reg./Classe [A] | | --- | --- | --- | | | |
| DISTRIBUZIONE | | | Positivo/Negativo | Positivo/Negativo | Positivo/Negativo | | | |
| CADUTA DI TENSIONE PERCENTUALE | [%] | | 0,28 | 0,28 | 0,28 | | | |
| VOLTMETRO / AMPEROMETRO | | | | | | | | |
| LINEA | SIGLA | | H1Z2Z2-K | H1Z2Z2-K | H1Z2Z2-K | | | |
| | LUNGHEZZA [m] | | 30 | 30 | 30 | | | |
| | POSA | | 143/10U___/60/1 | 143/10U___/60/1 | 143/10U___/60/1 | | | |
| | K CORRETTIVI (K1,K2,K3,K4) | | 1,000 | 1,000 | 1,000 | | | |
| | Sezione [mmq] | | 2(1x6) | 2(1x6) | 2(1x6) | | | |
| | Portata (Iz) [A] | | 70 | 70 | 70 | | | |

NOTA:

TITOLO
Quadro di sottocampo (Interno ad inverter)

Schema Unifilare

CODICE

PREFISSO I1M2

COMMITTENTE
NUOVA SCUOLA PRIMARIA
COMUNE DI DERUTA
Deruta (PG)

FILE U_I1M2_00001
FOGLIO 1
SEGUE -
DIS. CONTR. APPR.
DISEGNO
COMMESSA 00