SEZIONE B–B

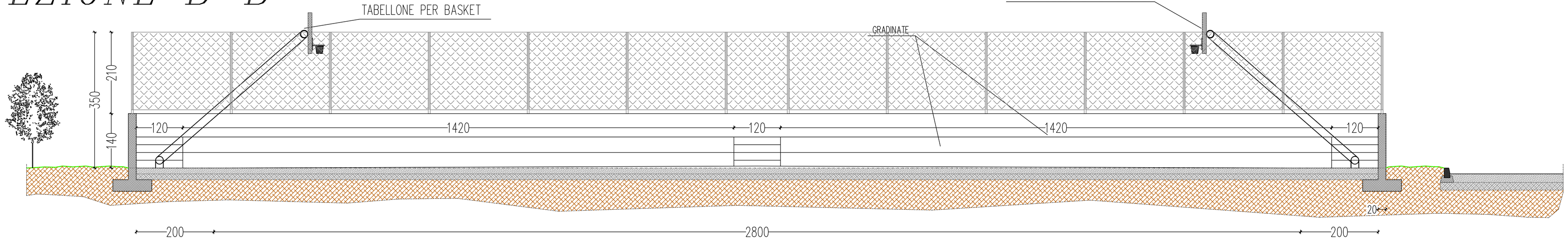

Palo di illuminazione

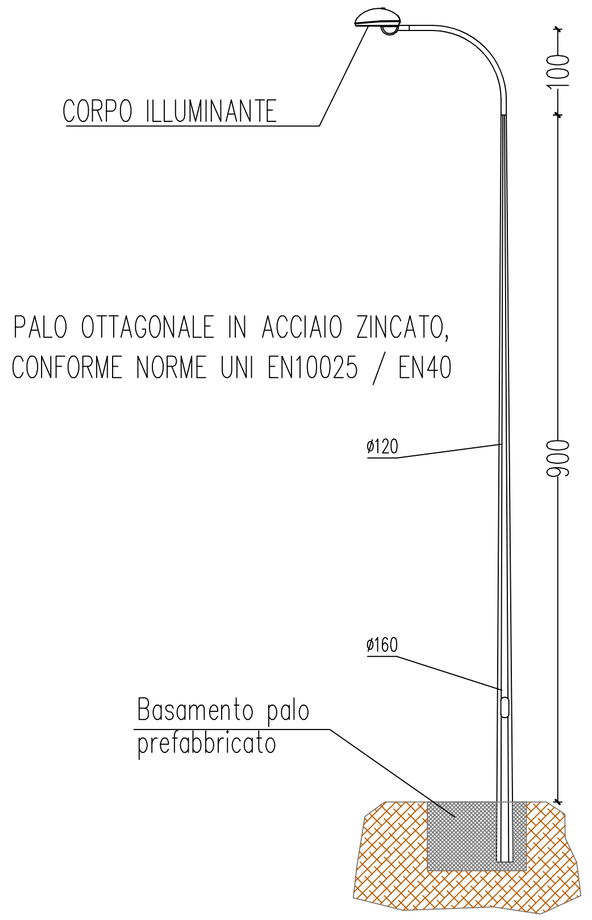

SEZIONE A–A

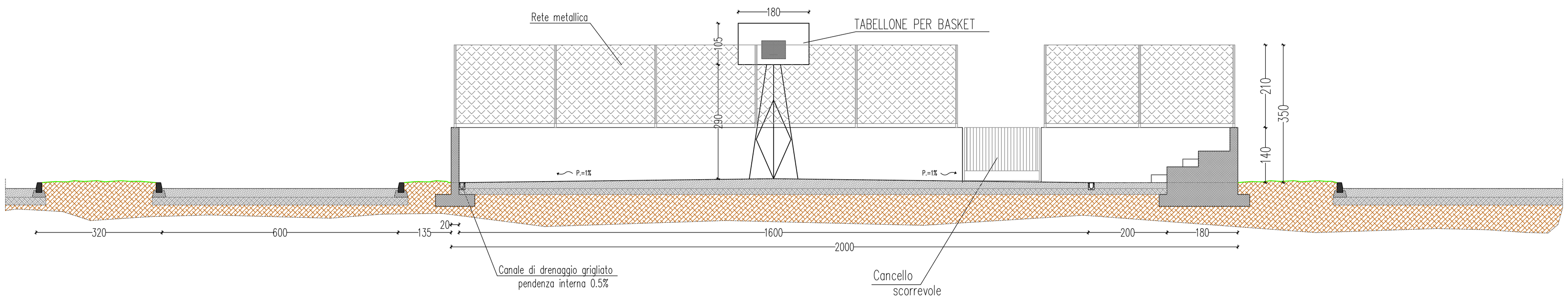

CANALE RACCOLTA ACQUE

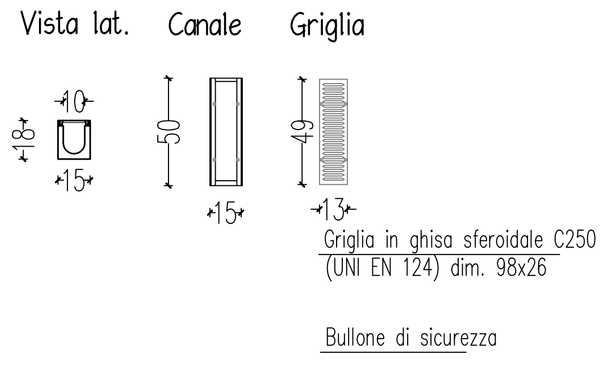

Plinto porta palo

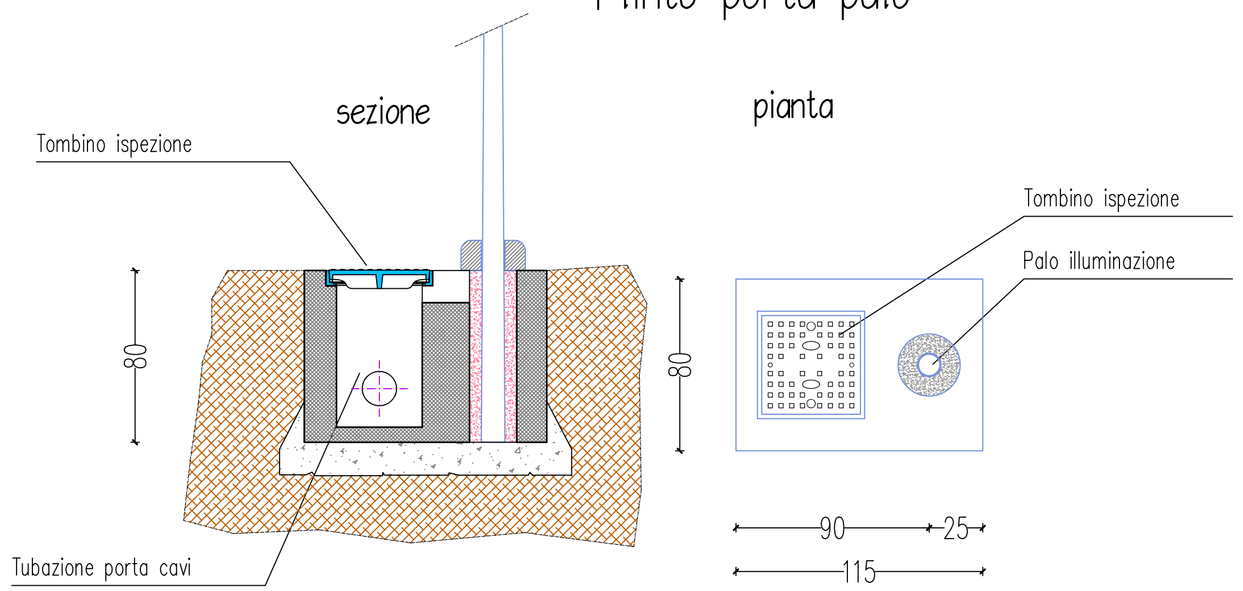

OPERE A COMPENSAZIONE

PROGETTO
INSEDIAMENTO COMMERCIALE
LUINO (VA) via Turati n. 106
PERMESSO DI COSTRUIRE CONVENZIONATO
articolo 28-bis del Decreto del
Presidente della Repubblica 380/2001 e
art. 10.2 L.R. 12/2005

AUTORIZZAZIONE PAESAGGISTICA ORDINARIA
art. 146 del D.Lgs. 42/2004

EURO Spin

TITOLARI
Prealpi Generale Costruzioni srl
in liquidazione
20121 milano, via appiani 12

PROGETTISTA
architetto stefania pizzolato
ingegnere paolo pericoli
20143 milano via olona,21
stefania@studioarchpizzolato.it
stp.ufficio@gmail.com

TAVOLA
AREA CAMPO DI BASKET
SEZIONI E DETTAGLI
COSTRUTTIVI

C05a

DATA	28 maggio 2025
FORMATO	A0
SCALA	1:100 - 1:10

A TUTELA DI LEGGE PROPRIETA' E DIRITTI RISERVATI, E' VIETATA LA RIPRODUZIONE ANCHE PARZIALE

Documento firmato da: PAOLO PERICOLI In data: 28/05/2025

C_E734 - A878F93 - 1 - 2025-05-28 - 0016681