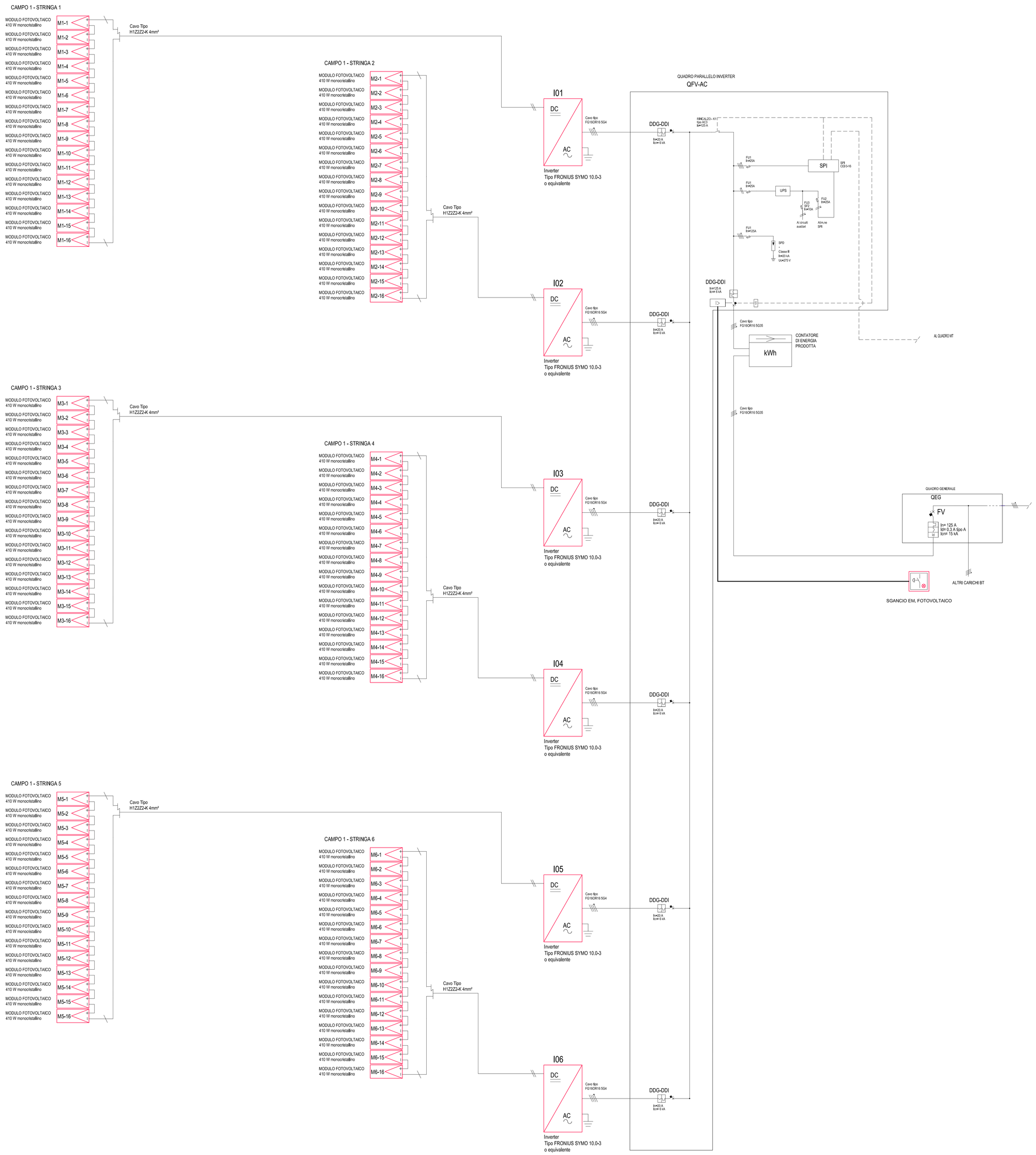

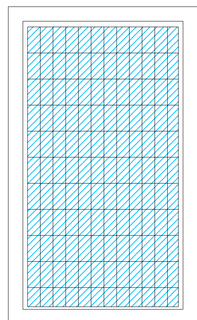

Scala 1:20

Specifiche moduli fotovoltaici - tipo	
Produttore	tipo VIESSMANN o equivalente
Modello	tipo VITOVOLT 300 M410 410 Wp o equivalente
Celle	Silicio monocristallino
N° celle in connessione	54-10
Connessione	Eccitato serie, IP67
Connessione moduli	Cavo solare 4 mm² a connettori tipo MC4
Montaggio (metro)	1100x1722x35 mm
Peso	22,2 kg
Temperatura di utilizzo (°C)	da -40 a + 85 °C
Tensione massima di sistema (V_{oc})	1000 V DC
Efficienza modulo (%)	20,9

Caratteristiche elettriche					
Condizioni	Simbolo	Minimo	Tipico	Unità	Condizioni
Pot. nominale (+/- 3%)	P_m	-	410	W	Irraggiamento 1000 W/m²
Tensione nominale	U_{mpp}	-	38,6	V	Temperatura del modulo 25 °C
Corrente nominale	I_{mpp}	-	10,62	A	Spettro AM 1,5 conf. EN 60904-3
Tensione a circuito aperto	U_{oc}	-	46,6	V	
Corrente di corto circuito	I_{sc}	-	10,95	A	

DATI IMPIANTO FV

POTENZA IMPIANTO FV: 39,36 kWp
NUMERO MODULI: 96
POTENZA MODULO: 410 Wp
TIPO: VIESSMANN VITOVOLT 300 M410 WE o equivalente
LOCALITA' RIF.: BRESCIA
INCLINAZIONE MODULI: 10°
ORIENTAMENTO MODULI: SUD-OVEST/NORD-EST
AZIMUT: 25°

SKYLAB ENGINEERING
ENVIRONMENTAL AND STRUCTURAL

PROGETTO ESECUTIVO

"RISTRUTTURAZIONE DELLA SCUOLA SECONDARIA DI I GRADO G. LA PIRA - RIQUALIFICAZIONE ENERGETICA"

RISTRUTTURAZIONE DI 2° LIVELLO ex DGR n. 3868 del 17 luglio 2015 e s.m.i.

RIF. 2025/11/117

TAV IE 01 - PROGETTO Schema impianto fotovoltaico
Scala - fuori

REV. 0 - 03 AGO. 2025 | PRIMA EMISSIONE

INDIRIZZO: **SCUOLA SECONDARIA DI I GRADO "G. LA PIRA"**
25088 SAREZZO (BS) | VIA GIUSEPPE VERDI N. 1
FG. 25, MAPP. 253

COMMITTENTE: **COMUNE DI SAREZZO**
25088 SAREZZO (BS) | PIAZZA CESARE BATTISTI N. 4
T. 030 8936211
R.U.P.: DOTT. ING. ANDREA BELTRAMI

IL TECNICO: **DOTT. ING. LUCA GIACCARI**

Dott. Ing. Luca Giaccari | 25133 Brescia Italia | Via della Congrega n. 8/10 | www.lucagiaccari.it
C. F. GCCLCU77C31B157J | P. IVA 02433830987 | T. +39 030 2010373 | PEC luca.giaccari@ingpec.eu

GAP ZERO PROFESSIONAL NETWORK

TUTTI I DIRITTI RISERVATI | ALL RIGHTS RESERVED