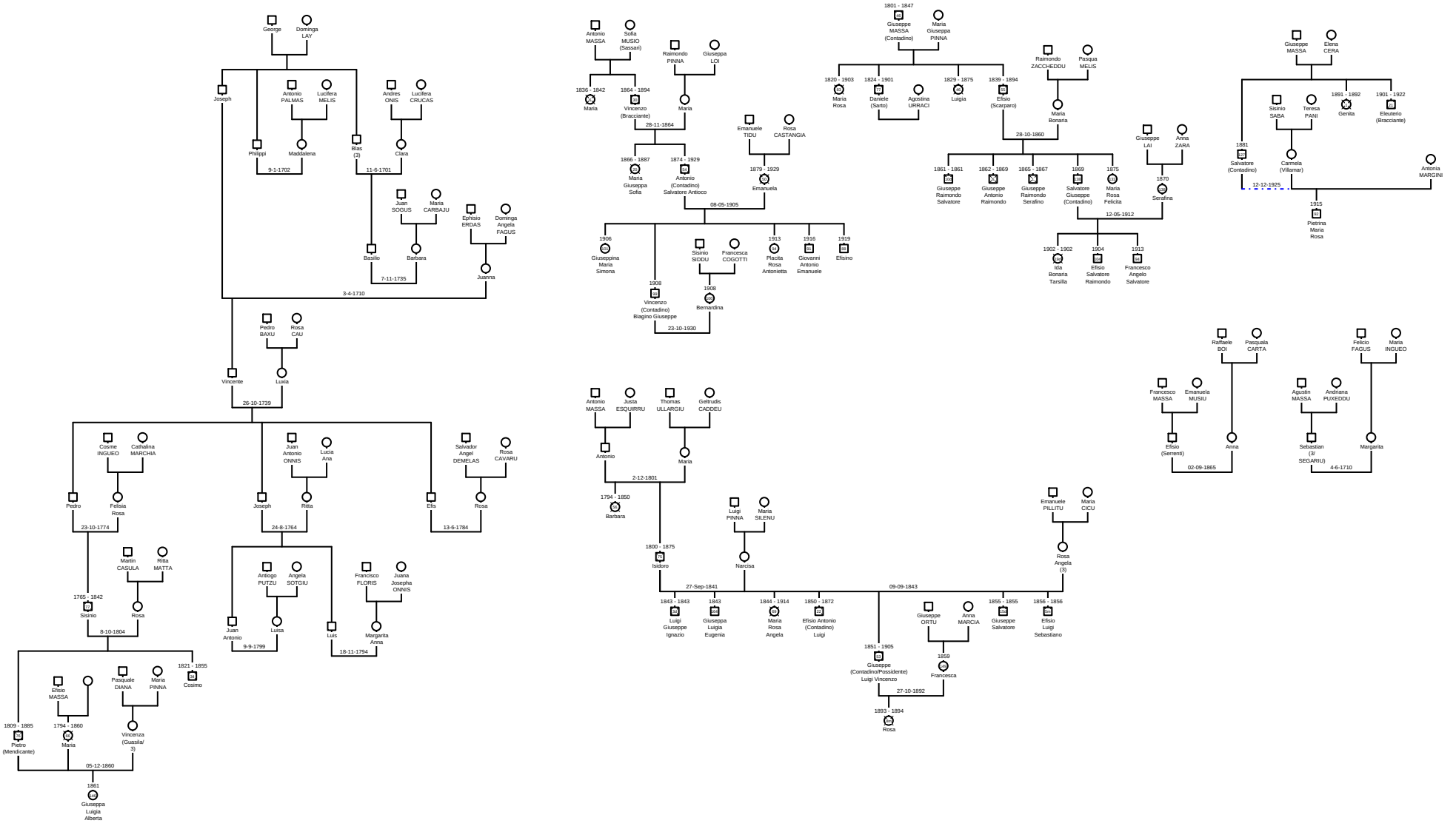
George
Dominga LAY
Joseph
Antonio PALMAS
Lucifera MELIS
Andres ONIS
Lucifera CRUCAS
Philippi
Maddalena
9-1-1702
Blas (3)
Clara
11-6-1701
Juan SOGUS
Maria CARBAJU
Ephisio ERDAS
Dominga Angela FAGUS
Basilio
Barbara
7-11-1735
Juanna
3-4-1710
Pedro BAXU
Rosa CAU
Vincente
Luxia
26-10-1739
Cosme INGUEO
Cathalina MARCHIA
Juan Antonio ONNIS
Lucia Ana
Salvador Angel DEMELAS
Rosa CAVARU
Pedro
Felisia Rosa
23-10-1774
Joseph
Ritta
24-8-1764
Efis
Rosa
13-6-1784
Martin CASULA
Ritta MATTA
1765 - 1842
Sisinio
Rosa
8-10-1804
Antiogo PUTZU
Angela SOTGIU
Juan Antonio
Luisa
9-9-1799
Luis
Francisco FLORIS
Juana Josepha ONNIS
Margarita Anna
18-11-1794
1821 - 1855
Cosimo
Efisio MASSA
Pasquale DIANA
Maria PINNA
1809 - 1885
Pietro (Mendicante)
1794 - 1860
Maria
Vincenza (Guasila/ 3)
05-12-1860
1861
Giuseppa Luigia Alberta
Antonio MASSA
Sofia MUSIO (Sassari)
1836 - 1842
Maria
1864 - 1894
Vincenzo (Bracciante)
28-11-1864
Raimondo PINNA
Giuseppa LOI
Maria
1866 - 1887
Maria Giuseppa Sofia
1874 - 1929
Antonio (Contadino) Salvatore Antioco
08-05-1905
Emanuele TIDU
Rosa CASTANGIA
1879 - 1929
Emanuela
1906
Giuseppina Maria Simona
1908
Vincenzo (Contadino) Biagino Giuseppe
23-10-1930
Sisinio SIDDU
Francesca COGOTTI
1908
Bernardina
1913
Placita Rosa Antonietta
1916
Giovanni Antonio Emanuele
1919
Efisino
1801 - 1847
Giuseppe MASSA (Contadino)
Maria Giuseppa PINNA
1820 - 1903
Maria Rosa
1824 - 1901
Daniele (Sarto)
Agostina LIRRACI
1829 - 1875
Luigia
1839 - 1894
Efisio (Scarparo)
28-10-1860
Raimondo ZACCHEDDU
Pasqua MELIS
Maria Bonaria
1861 - 1861
Giuseppe Raimondo Salvatore
1862 - 1869
Giuseppe Antonio Raimondo
1865 - 1867
Giuseppe Raimondo Serafino
1869
Salvatore Giuseppe (Contadino)
1875
Maria Rosa Felicita
12-05-1912
Giuseppe LAI
Anna ZARA
1870
Serafina
1902 - 1902
Ida Bonaria Tarsilla
1904
Efisio Salvatore Raimondo
1913
Francesco Angelo Salvatore
Giuseppe MASSA
Elena CERA
Sisinio SABA
Teresa PANI
1891 - 1892
Genita
1901 - 1922
Eleuterio (Bracciante)
1881
Salvatore (Contadino)
Carmela (Villamar)
12-12-1925
Antonia MARGINI
1915
Pietrina Maria Rosa
Raffaele BOI
Pasquala CARTA
Felicio FAGUS
Maria INGUEO
Francesco MASSA
Emanuela MUSIU
Efisio (Serrenti)
Anna
02-09-1865
Agustin MASSA
Andriana PUXEDDU
Sebastian (3/ SEGARIU)
Margarita
4-6-1710
Antonio MASSA
Justa ESQUIRRU
Thomas ULLARGIU
Geltrudis CADDEU
Antonio
Maria
2-12-1801
1794 - 1850
Barbara
Luigi PINNA
Maria SILENU
Narcisa
1800 - 1875
Isidoro
27-Sep-1841
09-09-1843
Emanuele PILLITU
Maria CICU
Rosa Angela (3)
1843 - 1843
Luigi Giuseppe Ignazio
1843
Giuseppa Luigia Eugenia
1844 - 1914
Maria Rosa Angela
1850 - 1872
Efisio Antonio (Contadino) Luigi
1851 - 1905
Giuseppe (Contadino/Possidente) Luigi Vincenzo
27-10-1892
1893 - 1894
Rosa
Giuseppe ORTU
Anna MARCIA
1859
Francesca
1855 - 1855
Giuseppe Salvatore
1856 - 1856
Efisio Luigi Sebastiano