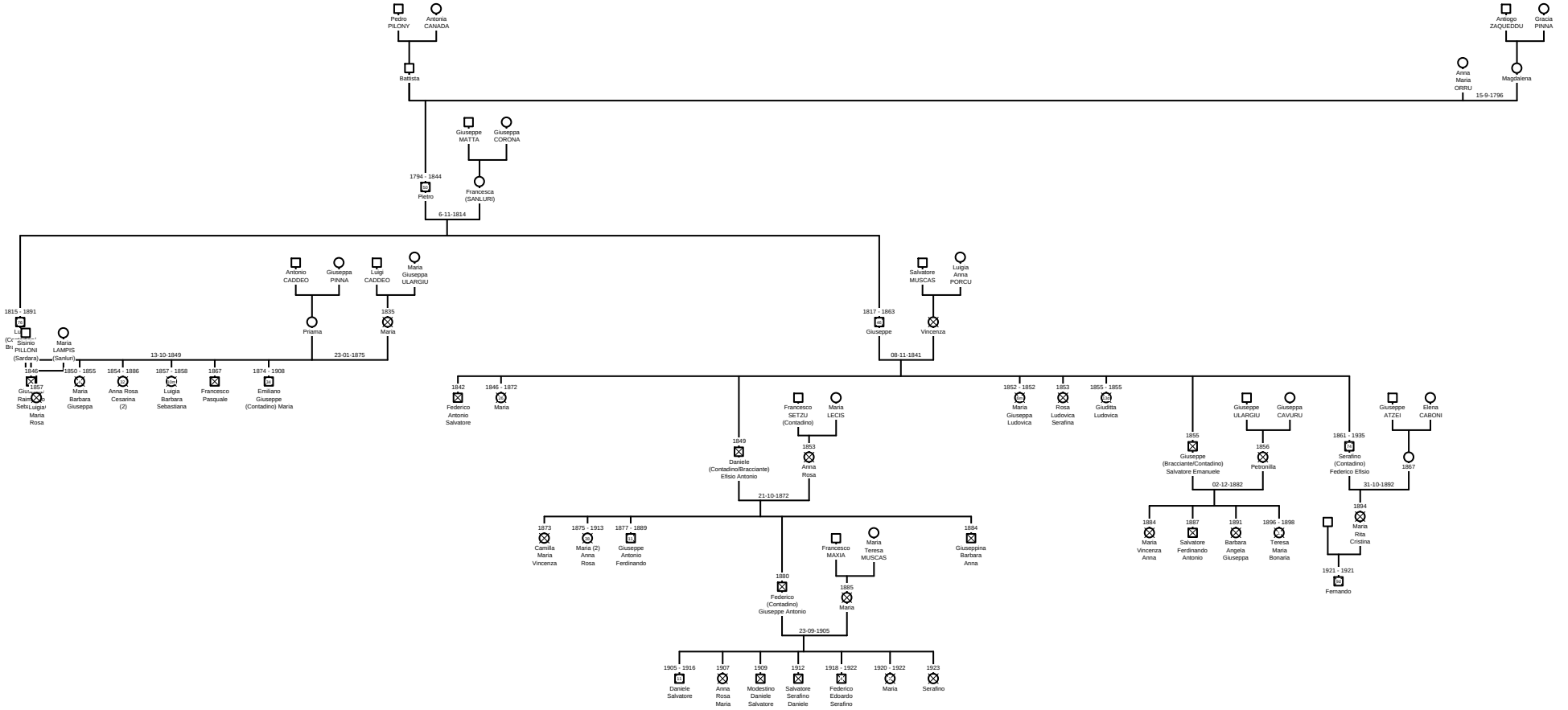
Pedro PILONY
Antonia CANADA
Battista
Antiogo ZAQUEIDDU
Gracia PINNA
Anna Maria ORRU
Magdalena
15-9-1796
Giuseppe MATTA
Giuseppa CORONA
Francesca (SANLURI)
1794 - 1844
Pietro
6-11-1814
Antonio CADDEO
Giuseppa PINNA
Luigi CADDEO
Maria Giuseppa ULARGIU
Salvatore MUSCAS
Luigia Anna PORCU
1815 - 1891
Sisinio PILLONI (Sardara)
Maria LAMPIS (Sanluri)
Priama
1835
Maria
Vincenza
1817 - 1863
Giuseppe
08-11-1841
13-10-1849
23-01-1875
1846
1850 - 1855
Maria Barbara Giuseppa
1854 - 1886
Anna Rosa Cesarina (2)
1857 - 1858
Luigia Barbara Sebastiana
1867
Francesco Pasquale
1874 - 1908
Emiliano Giuseppe (Contadino) Maria
1842
Federico Antonio Salvatore
1846 - 1872
Maria
Francesco SETZU (Contadino)
Maria LECIS
1853
Anna Rosa
1852 - 1852
Maria Giuseppa Ludovica
1853
Rosa Ludovica Serafina
1855 - 1855
Giuditta Ludovica
1849
Daniele (Contadino/Bracciante) Efisio Antonio
21-10-1872
1873
Camilla Maria Vincenza
1875 - 1913
Maria (2) Anna Rosa
1877 - 1889
Giuseppe Antonio Ferdinando
Francesco MAXIA
Maria Teresa MUSCAS
1884
Giuseppina Barbara Anna
1880
Federico (Contadino) Giuseppe Antonio
1885
Maria
23-09-1905
1905 - 1916
Daniele Salvatore
1907
Anna Rosa Maria
1909
Modestino Daniele Salvatore
1912
Salvatore Serafino Daniele
1918 - 1922
Federico Edoardo Serafino
1920 - 1922
Maria
1923
Serafino
Giuseppe ULARGIU
Giuseppa CAVURU
1855
Giuseppe (Bracciante/Contadino) Salvatore Emanuele
1856
Petronilla
02-12-1882
1884
Maria Vincenza Anna
1887
Salvatore Ferdinando Antonio
1891
Barbara Angela Giuseppa
1896 - 1898
Teresa Maria Bonaria
1861 - 1935
Serafino (Contadino) Federico Efisio
Giuseppe ATZEI
Elena CABONI
1867
31-10-1892
1894
Maria Rita Cristina
1921 - 1921
Fernando