RECUPERATORE DI CALORE A FLUSSI IN CONTROCORRENTE CON MOTORE INVERTER
tipo AERMEC modello RPLI200PX CON SILENZIATORI E BATTERIA IDRONICA

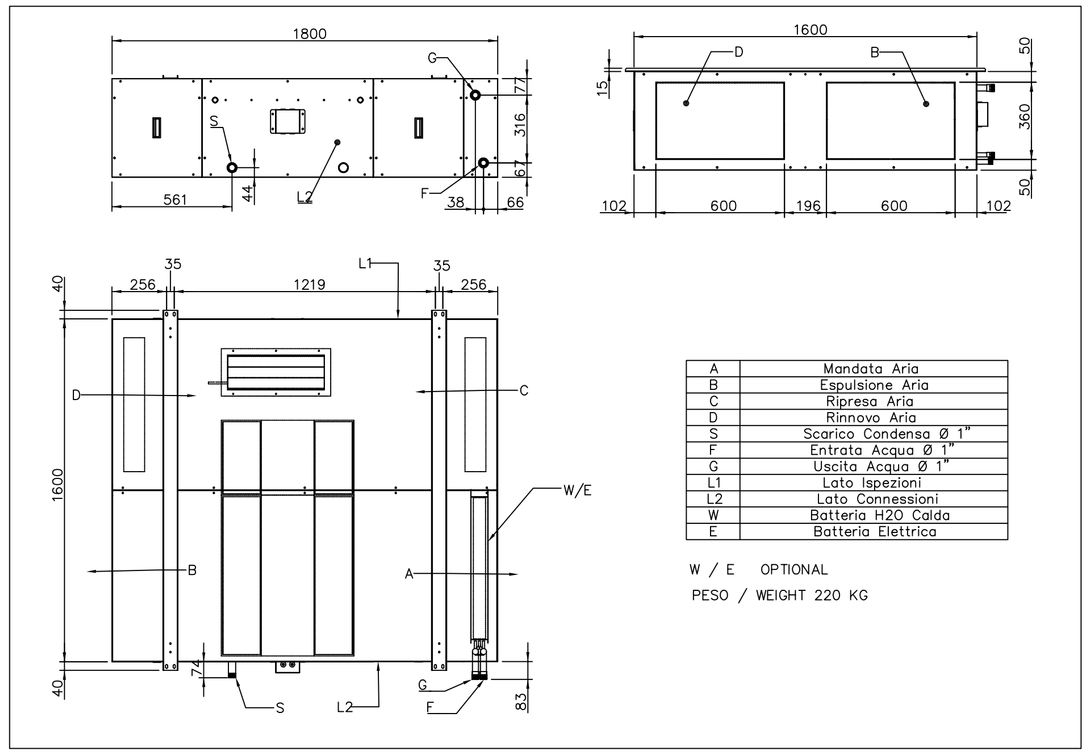

A	Mandata Aria
B	Espulsione Aria
C	Ripresa Aria
D	Rinnovo Aria
S	Scarico Condensa Ø 1"
F	Entrata Acqua Ø 1"
G	Uscita Acqua Ø 1"
L1	Lato Ispezioni
L2	Lato Connessioni
W	Batteria H2O Calda
E	Batteria Elettrica

W / E OPTIONAL

PESO / WEIGHT 220 KG

PRESCRIZIONI PER CANALI:

CORRETTO POSIZIONAMENTO DEI DEFLETTORI IN CURVE A 90° A SEZIONE RETTANGOLARE (UNI 10381–2)

DIMENSIONI IN PIANTA (a) mm	N. DI DEFLETTORI	LARGHEZZA DI OGNI PASSAGGIO D'ARIA COME FRAZIONE DI a (DALL'INTERNO VERSO L'ESTERNO)
FINO A 300	0	a
OLTRE 300 FINO A 500	1	1/3a – 2/3a
OLTRE 500 FINO A 1000	2	1/6a – 1/3a – 1/2a
OLTRE A 1000	3	1/12a – /A – 1/4a – 1/2a

CORRETTO POSIZIONAMENTO DEI DEFLETTORI A PROFILO ALARE PER CURVE A SPIGOLO VIVO (UNI 10381–2)

DIMENSIONI IN PIANTA (a) mm	N. DI DEFLETTORI	DIMENSIONI IN PIANTA (a) mm	N. DI DEFLETTORI
250	6	500	15
300	9	600	18
400	12	800	24

ISOLAMENTO CANALIZZAZIONI

N.B.– TUTTE LE CANALIZZAZIONI DI MANDATA E DELL'ARIA SARANNO ISOLATE CON GUAINE IN ELASTOMERO ESTRUSO DI CLASSE 1 SPESSORE 15mm ALL'INTERNO DEL FABBRICATO SPESSORE 25mm ALL'ESTERNO DEL FABBRICATO E RICOPERTI QUESTI ULTIMI CON LAMIERINO IN ALLUMINIO COME PREVISTO DAL D.P.R N°412/93 POSATO ESTERNAMENTE AL CANALE

N.B.– I SISTEMI DI STAFFAGGIO DELLE CANALIZZAZIONI RETTANGOLARI E CIRCOLARI DOVRANNO ESSERE CONFORMI A QUANTO PRESCRITTO DALLA NORMA UNI 10381.1 – 10381.2

N.B.– RAGGI DI CURVATURA CURVE E PEZZI SPECIALI r=1h (SALVO INDICAZIONI DIFFERENTI SU TAVOLE DI PROGETTO)

N.B.– GLI STAFFAGGI IN COPERTURA DOVRANNO ESSERE ANCORATI A BAGGIOLI IN CLS INSTALLATI SU SUPPORTI IN GOMMA ANTIVIBRANTE DURA VULCANIZZATA SPESSORE 40mm

N.B.– INSTALLARE GIUNTO ANTIVIBRANTE IN PVC RINFORZATO SULLA BOCCA DI MANDATA E DI ASPIRAZIONE DI CIASCUNA POMPA DI CALORE IN COPERTURA

CONTROLLARE CON IL DIRETTORE LAVORI CHE LA POSIZIONE DELLE MACCHINE SIA FATTIBILE IN RELAZIONE ALLE QUOTE DEL CONTROSOFFITTO PREVISTE

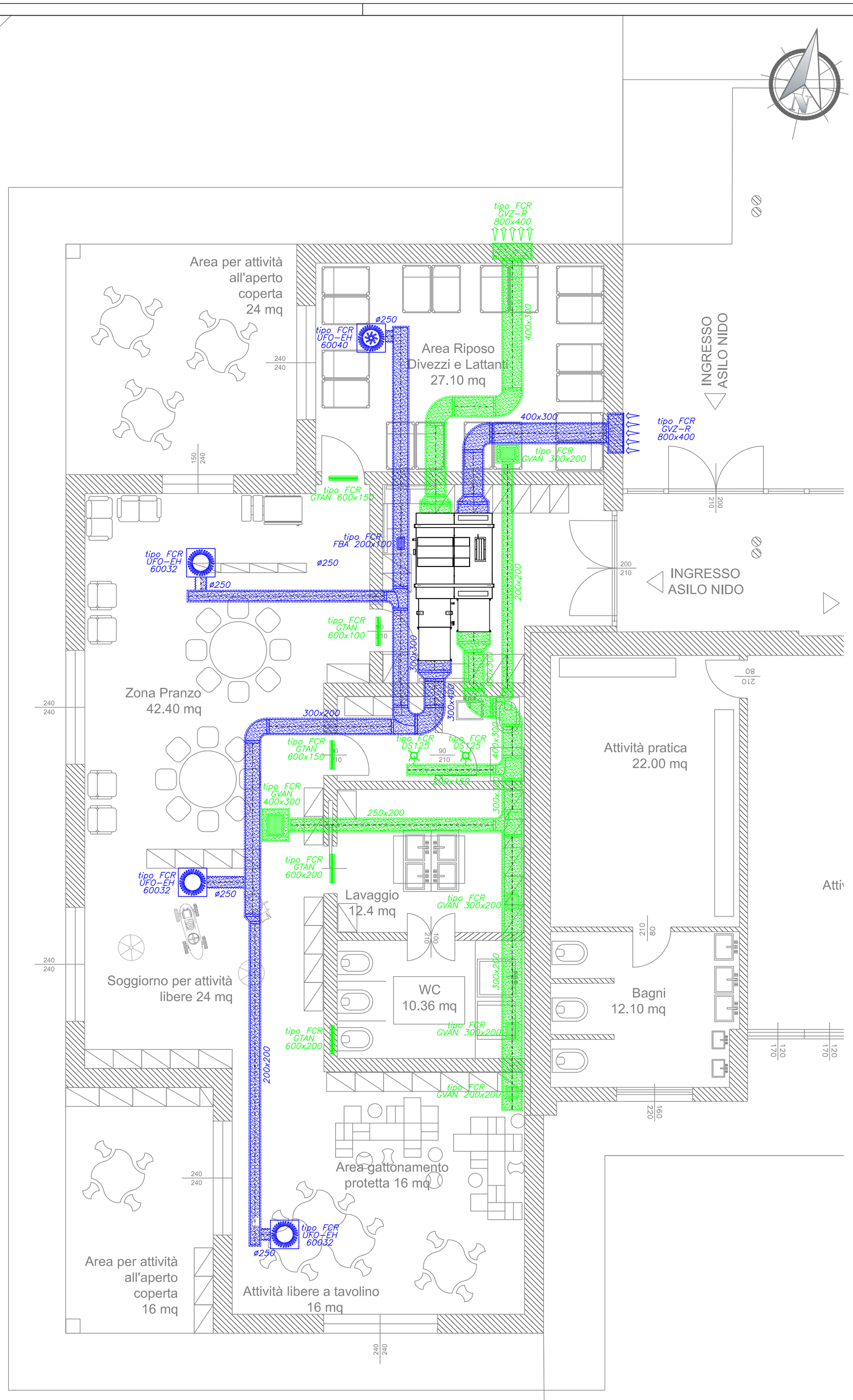

LEGENDA

	RECUPERATORE DI CALORE A FLUSSI IN CONTROCORRENTE CON MOTORE INVERTER tipo AERMEC modello RPLI200PX CON SILENZIATORI E BATTERIA IDRONICA PORTATA D'ARIA NOMINALE 1950 mc/h PORATATA D'ARIA DI PROGETTO 1690 mc/h PRESS. STATICA UTILE MANDATA 110 Pa PRESS. STATICA UTILE RIPRESA 149 Pa EFFICIENZA TERMICA A SECCO 76,3% DIM. 460(h)x1600x1800mm – PESO 210,0 Kg ALIM. MONOFASE (1/220V/50Hz) – POTENZA ELETTRICA ASSORBITA 860 W SILENZIATORI SU CANALE DI MANDATA E RIPRESA E BATTERIA IDRONICA DI INTEG.
	TUBAZIONE FLESSIBILE ISOLATA DI RIPRESA ø250
	TUBAZIONE FLESSIBILE ISOLATA DI RIPRESA ø250
	TUBAZIONE PVC ø160
	TUBAZIONE PVC ø160
	CANALE DI MANDATA REALIZZATO CON PANNELLO ALLUMINATO IN POLIURETANO ESPANSO PAL
	CANALE DI MANDATA REALIZZATO CON PANNELLO ALLUMINATO IN POLIURETANO ESPANSO PAL

Finanziato dall'Unione europea NextGenerationEU

Comune di Soiano del Lago

Comune di Soiano del Lago (BS)

Via Amedeo Ciucani, 5 25080 Soiano del Lago (BS)

PROGETTO ESECUTIVO

INCARICO RELATIVO ALL'AFFIDAMENTO DEL SERVIZIO TECNICO DI PROGETTAZIONE DELL'AMPLIAMENTO DELLA SCUOLA DELL'INFANZIA DON EUGENIO BIASI IN VIA TREVISAGO di cui alla determinazione n.102/2024

CUP D68H25000530006

CIG B3FD04D5F7

RUP Geom. Fabrizio Cecchin

Progetto finanziato dall'Unione Europea – Next Generation EU – Finanziato dal "Piano Nazionale di Ripresa e Resilienza (PNRR)

Missione 4: Istruzione e ricerca

Componente 1: Potenziamento dell'offerta dei servizi di istruzione: dagli asili nido alle università

Investimento 1.1: Piano per asili nido e scule dell'infanzia e servizi di educazione e cura per la prima infanzia

Progettista:

Arch. Giorgio Vezzoli

Iscritto all'ordine degli Architetti, Pianificatori, Paesaggisti e Conservatori della Provincia Di Brescia al numero 2287

Via del Risorgimento n. 27 – 25127 Brescia (BS)

architecture@giorgiovezzoli.it

giorgio.vezzoli@archiworldpec.it

ESE.04.MEC.00 Elaborati grafici - Impianto di ventilazione meccanica