COMUNE DI DERUTA

PROVINCIA DI PERUGIA

- PROGETTO ARCHITETTONICO -
- PROGETTO ESECUTIVO -

PROPRIETA':

COMUNE DI DERUTA

OGGETTO:

PROGETTO PER LA REALIZZAZIONE DI UN PARCHEGGIO PUBBLICO

LOCALITA':

FRAZ. RIPABIANCA

STUDIO A

SOCIETA' DI PROGETTAZIONE S.S.

VIA TIBERINA N° 36/E, COLLEPEPE
06050 - COLLAZZONE (PG)
TEL. e FAX 075/8789540
p.i. 02487360543
e-mail: info@studioa.perugia.it
e-mail pec: studioa@pecposta.it

PROGETTISTI:

Arch. ROBERTO SUBICINI
Ing. ROBERTO ANTONELLI

ELABORATO:

PARTICOLARI COSTRUTTIVI
DI PROGETTO

Tavola n° E06

File: 1556-2021

Scala: VARIE

Data: MARZO 2022

Aggiornamenti:

1) AGG. ART. 26 D.L. 50/2022 (08/2022)

2)

3)

LA DIFFUSIONE E RIPRODUZIONE, ANCHE PARZIALE DI QUESTA TAVOLA E' VIETATA A TERMINI DI LEGGE.

PARTICOLARE MURO E MARCIAPIEDE
SCALA 1:20

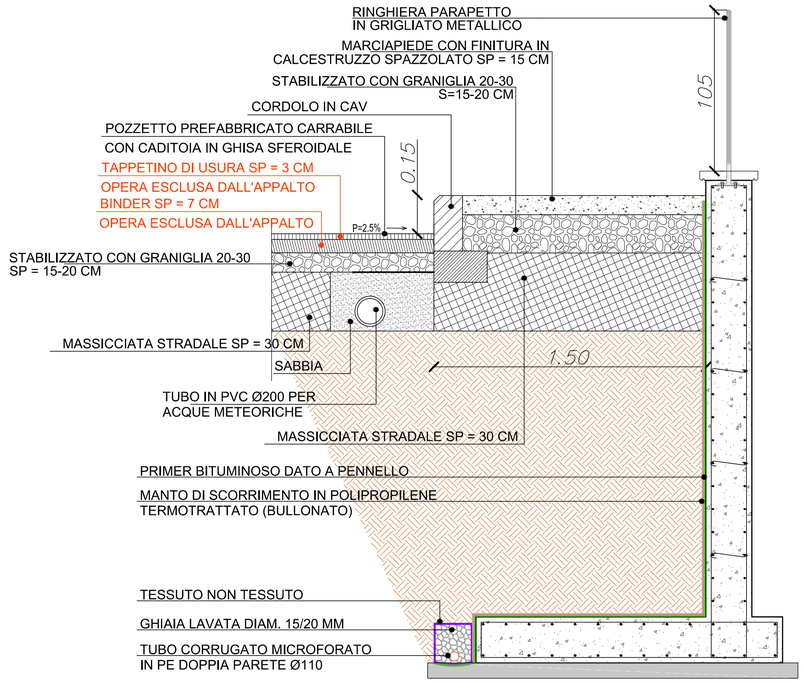

PREDISPOSIZIONE DI PALO PER PUBBLICA ILLUMINAZIONE
(REALIZZAZIONE BASAMENTO E POSA CORRUGATO PER LINEE ELETTRICHE)

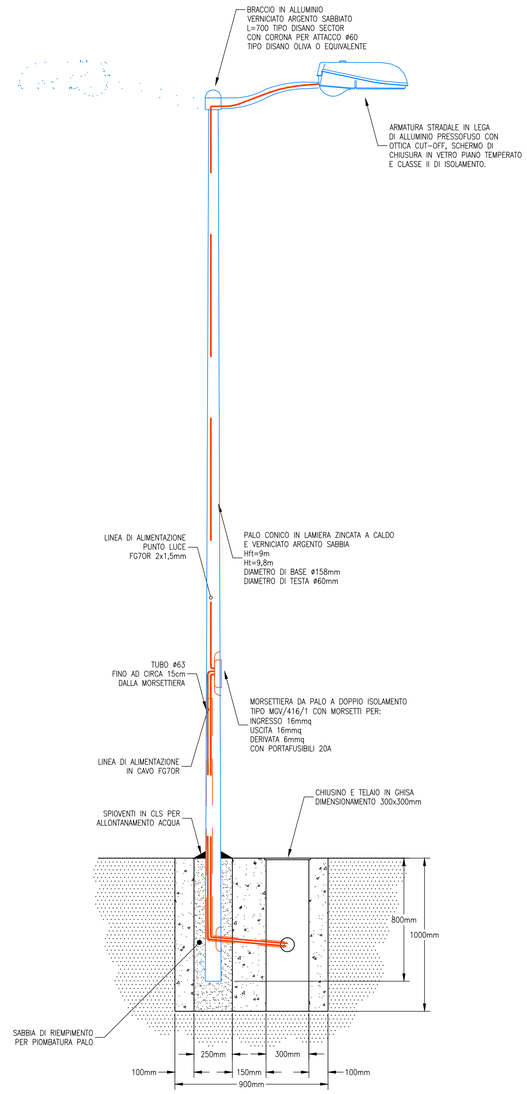

PALO PER PUBBLICA ILLUMINAZIONE ESISTENTE

PARTICOLARE TUBO DI FOGNATURA
CANALIZZAZIONE ACQUE MISTE
E CADITOIA CON SIFONE

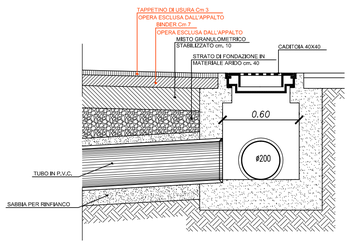

PARTICOLARE PARAPETTO
SCALA 1:20

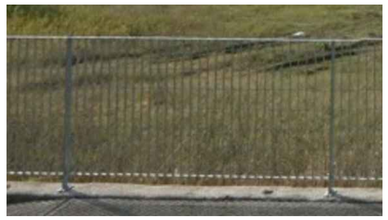

ASSONOMETRIA RACCORDO

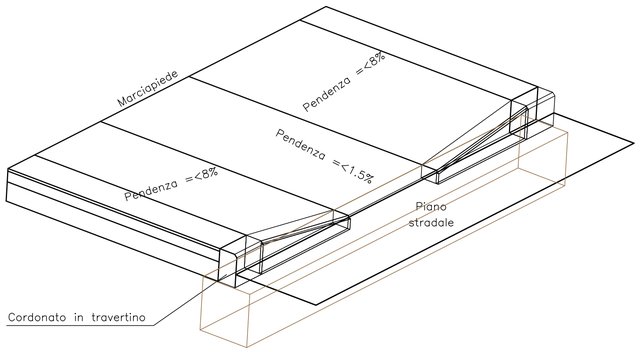

TRINCEA SU PIANO VIABILE
PER PUBBLICA ILLUMINAZIONE

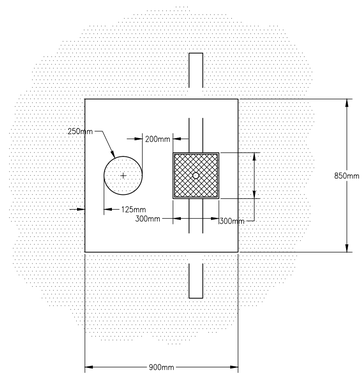

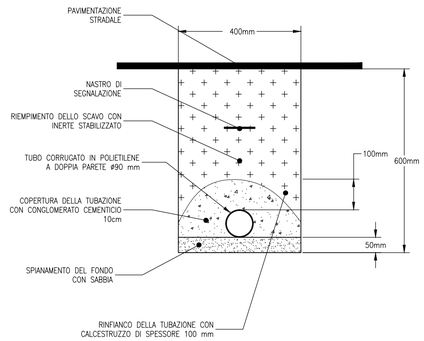
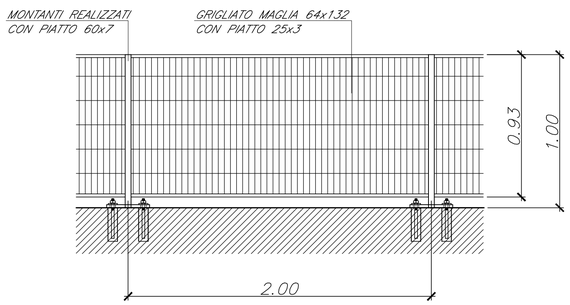
PROSPETTO
SCALA 1:20