PIANTA MURO
scala 1:150

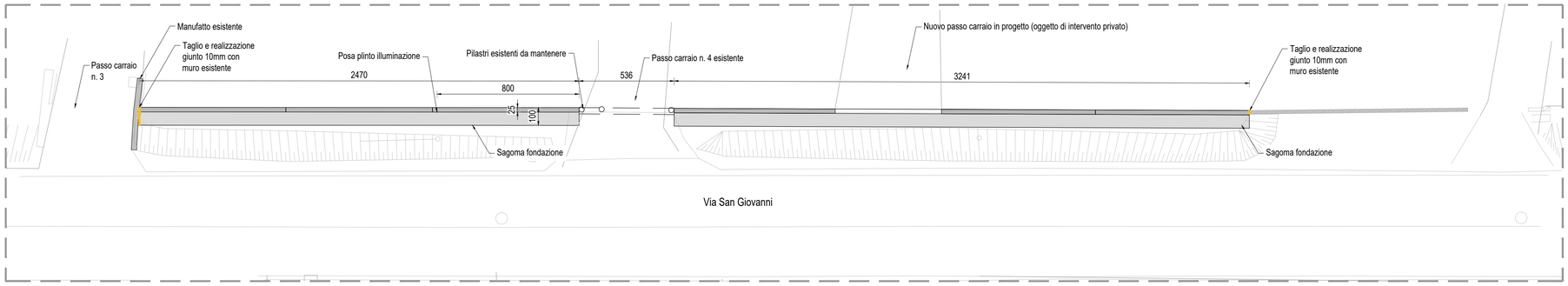

PROSPETTO SVILUPPO MURO
scala 1:150

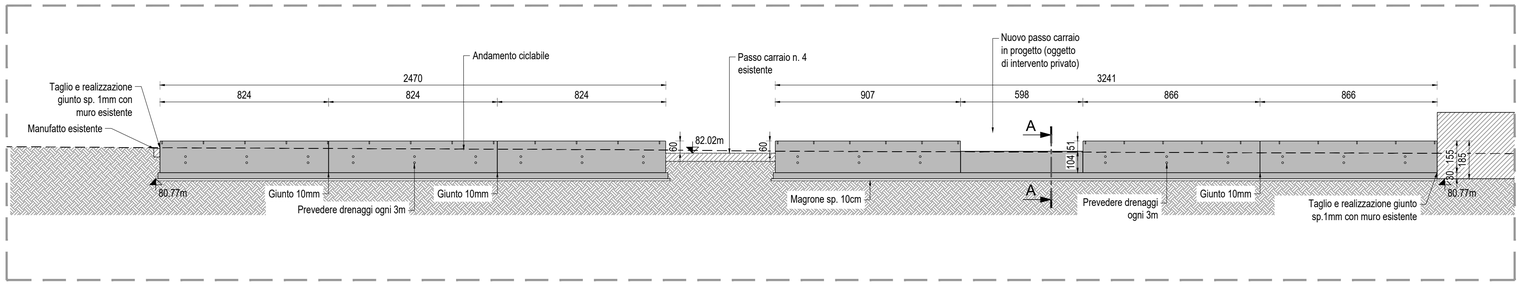

DETTAGLIO TIPICO ARMATURA MURO
scala 1:20

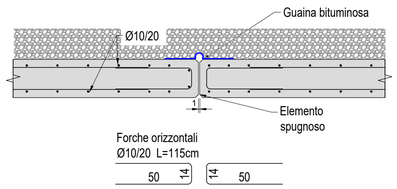

SEZIONE TIPO
scala 1:20

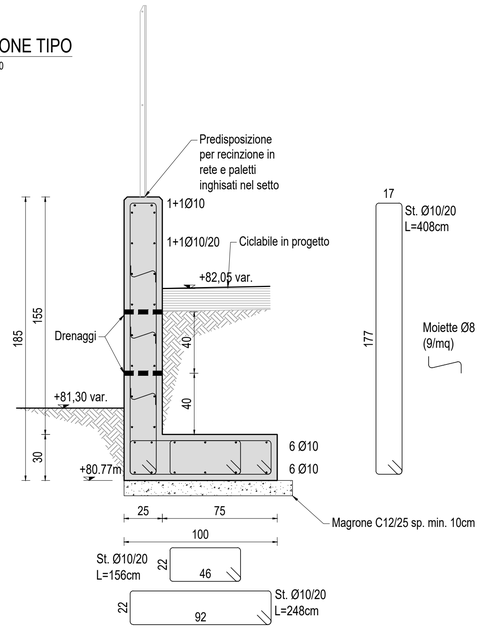

SEZIONE A-A NUOVO PASSO CARRAIO IN PROGETTO
scala 1:20

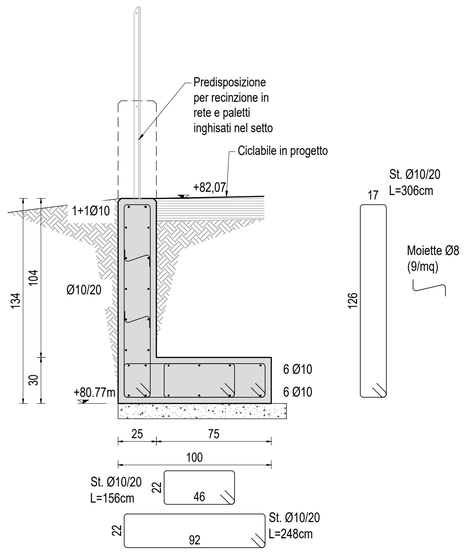

PIANTA CHIAVE
1:500

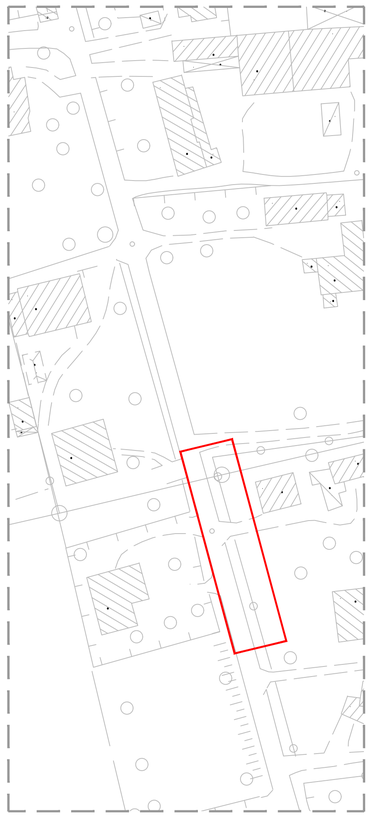

PRESCRIZIONI SUI MATERIALI

CALCESTRUZZO: (UNI EN 206-1)	MAGRONE Classe di resistenza C12/15 - sp. minimo 10cm FONDAZIONI ED ELEVAZIONE Classe di resistenza C32/40 (cemento 340Kg/m³) Classe di esposizione XC2/XC4 Rapporto A/C = 0.50 Copriferro ≥ 3,5cm (controterra ≥ 7cm)
ACCIAIO PER CA:	B450C (Barre e R.E.) Riprese e soprapposizioni L_{MIN} = 50Ø Sovrapposizioni R.E. min 2 maglie
DIAMETRO DI PIEGATURA BARRE :	- Ø <12 mm - D = 4 Ø - Ø ≥12 mm e Ø ≤16 mm - D = 5 Ø - Ø >16 mm e Ø ≤25 mm - D = 8 Ø - Ø >25 mm e Ø ≤40 mm - D = 10 Ø D mandr.
COLLEGAMENTI BULLONATI:	BULLONI E VITERIA cl. 8.8 - DADI cl. 8 FORI BULLONE : Ø +1.0mm se M ≤ 20mm Ø +1.5mm se M > 20mm
SALDATURE ANGOLARI:	$Z=min(0.7xt_{min};5mm)$ L_{min} =40mm Per saldature a singolo cordone d'angolo $Z=t_{min}$

ZINCATURA A CALDO: (ISO 1461)

Materiale e suo spessore mm	Sp. del rivestimento (minimo) µm	Massa del rivestimento (minimo) g/m²
Acciao >6	85	610
Acciao da >3 a ≤6	70	505

NOTA: TUTTE LE QUOTE E LE MISURE DEVONO ESSERE VERIFICATE CON IL PROGETTO ARCHITETTONICO

NOTA: TUTTE LE QUOTE ALTIMETRICHE SONO ASSOLUTE RIFERITE AL RILIEVO PLANO ALTIMETRICO EFFETTUATO IN FASE DI PROGETTAZIONE

STUDIO ROSELLI E ASSOCIATI
studio di ingegneria
via Manin 9 - 33100 UDINE - t +39 0432 292036 - f +39 0432 292037 - info@pec.roselliassociati.it - C.F. - P.IVA: 02630650303

REGIONE FRIULI VENEZIA GIULIA
PROVINCIA DI PORDENONE
COMUNE DI SAN GIORGIO DELLA RICHINVELDA

MESSA IN SICUREZZA DELLA VIABILITA' COMUNALE IN VIA SAN GIOVANNI E VIA PINETA
CUP E15F21003230002

PROGETTO ESECUTIVO

COMMITTENTE
Comune di San Giorgio della Richinvelda
via Richinvelda, 15
33095 - San Giorgio della Richinvelda (PN)

PROGETTISTI
Studio Roselli e Associati
dott. ing. Cristiano Roselli della Rovere
dott. ing. Ilaria Cimarosti

TITOLO
OPERE STRUTTURALI
MURO DI RECINZIONE IN C.A.

SCALA	DATA	INC	TAV	REV
1:150 -1:20	03/07/2025	RA846A	PE STR-D01	0

REV	DATA	DESCRIZIONE	REDATTO
0	03/07/2025	Prima emissione	A.Finati

FILE RA846APESTR-D01R0 Recinzione.dwg

Tutti i diritti riservati e tutelati a norma di Legge. La riproduzione, anche parziale, del presente elaborato è consentita esclusivamente a seguito di autorizzazione del progettista.